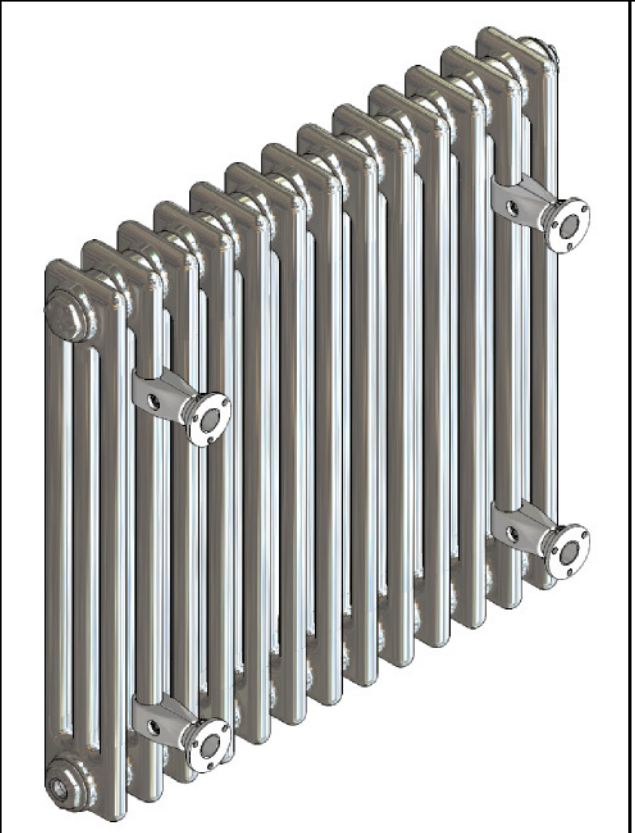

wall bracket
Wandkonsole

Technical modifications are subject to change
Technische Änderungen vorbehalten

©Copyright by PLA 07/09

Z.Nr.:656-00-011
Artikel-Nr.: D20070
Datum: 02.11.2011
Name: R.Del.
Rev.Nr.: 2

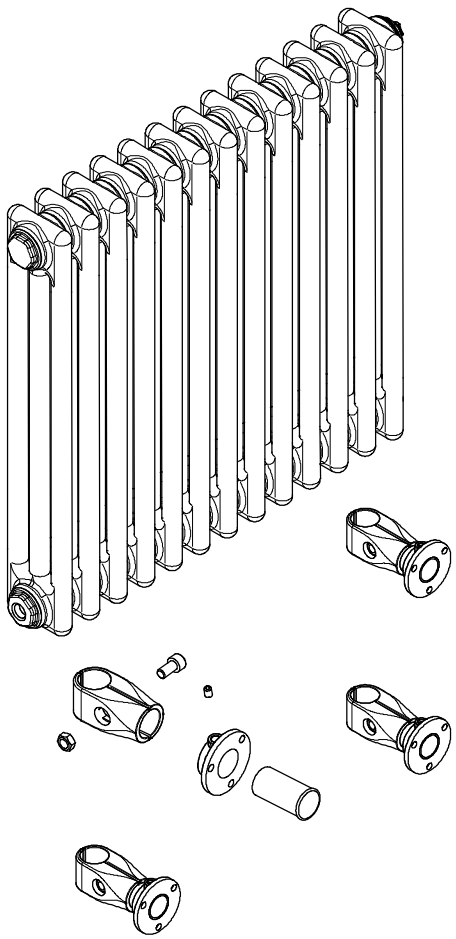
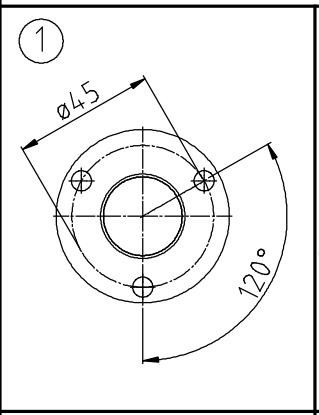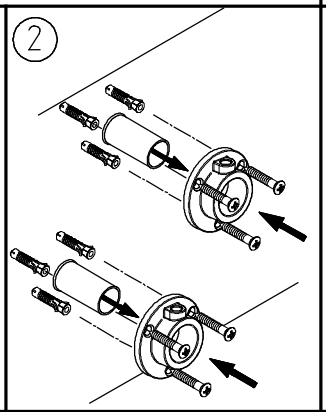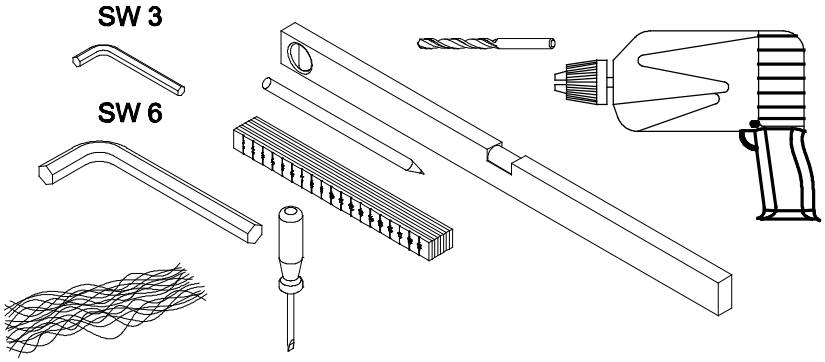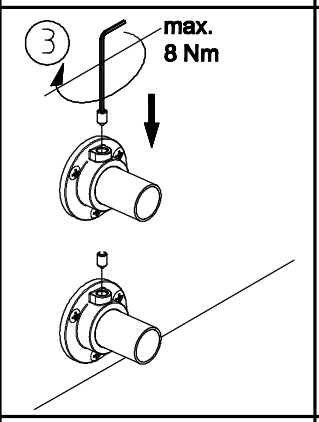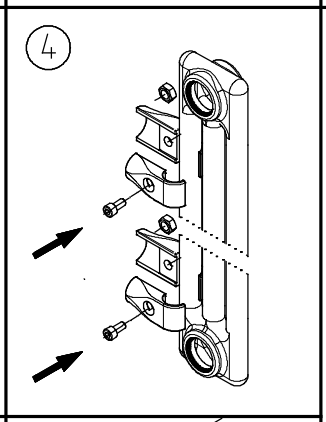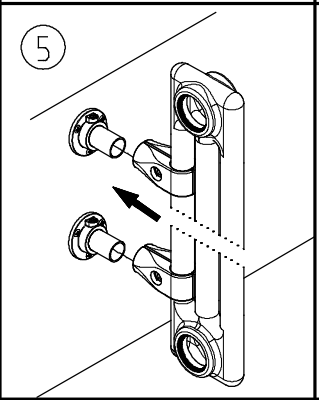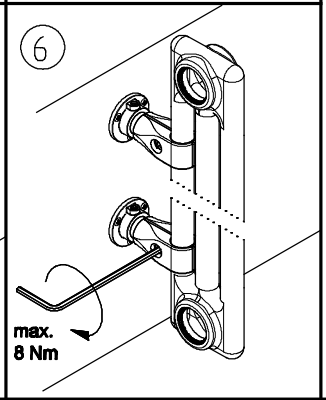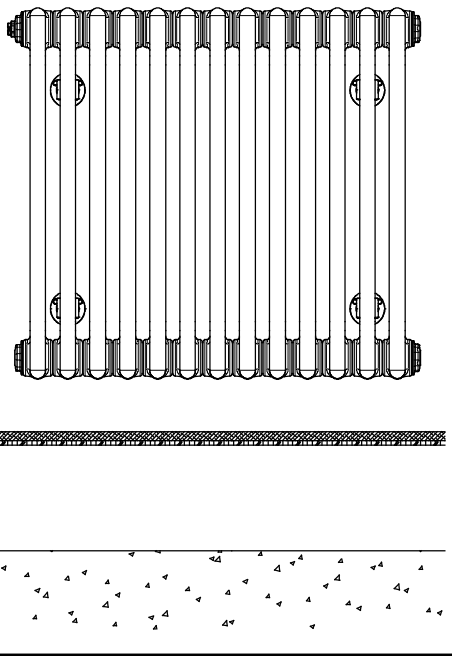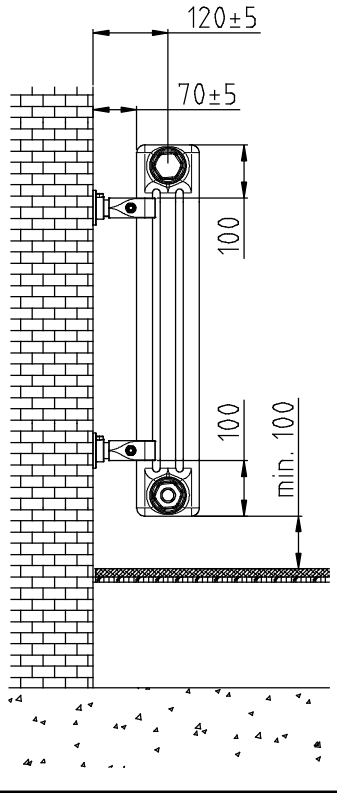
Protégez la surface!
Protect surface!
Proteggi superficie!
¡Proteja la superficie!
Oberfläche schützen!
Берегите поверхность