Альбом технических решений

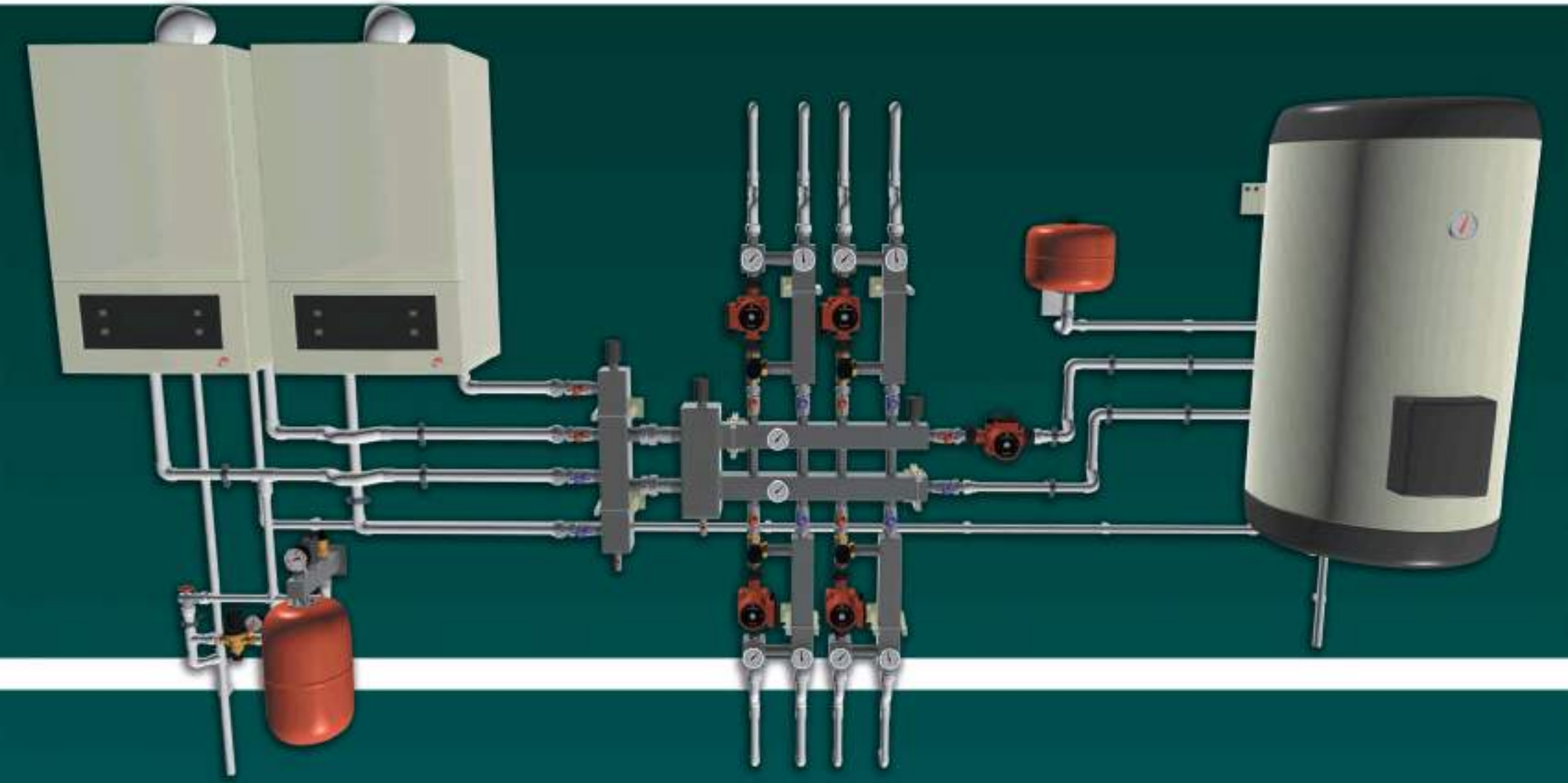

Обвязка гидравлических стрелок

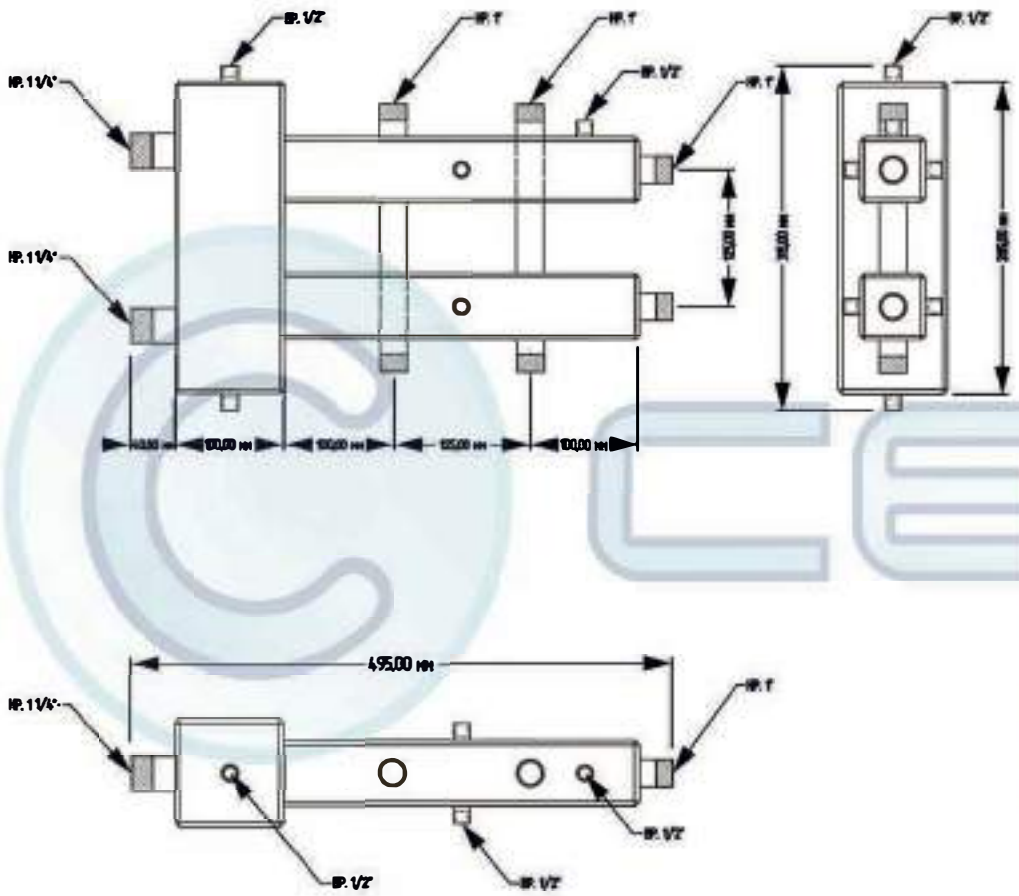

ПРИНЦИПИАЛЬНАЯ СХЕМА

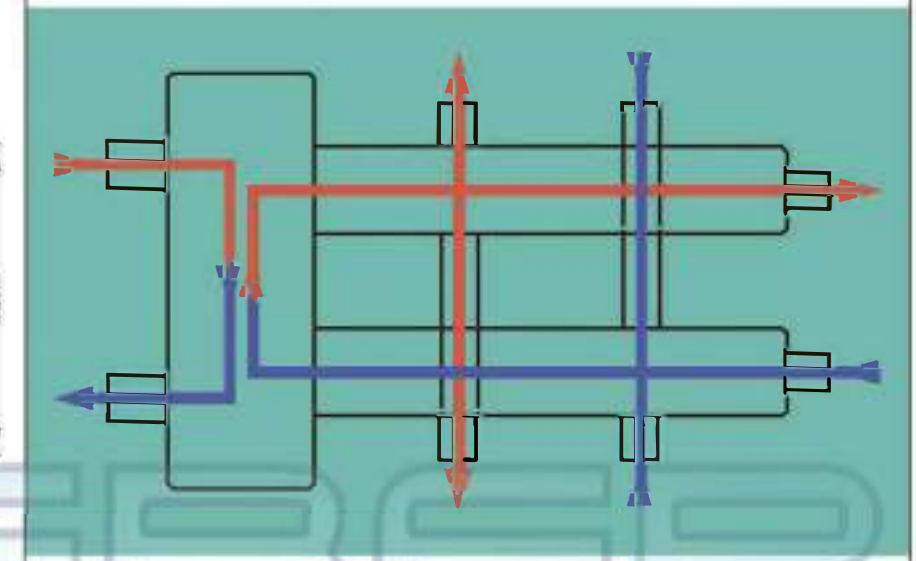

ТЕХНИЧЕСКИЕ ХАРАКТЕРИСТИКИ

Котловые патрубки	1,1/4” (нр)
Патрубки контуров	1” (нр)
Давление	6 бар
Кол-во контуров	3
Межосевое расстояние	125 мм
Максимальная мощность	70 кВт
Патрубки воздухоотводчиков	1/2” (вр)
Патрубок для удаления шлама	1/2” (вр)
Патрубки для термоманометров	1/2” (вр)
Габаритные размеры	500/310/100

Деталировка

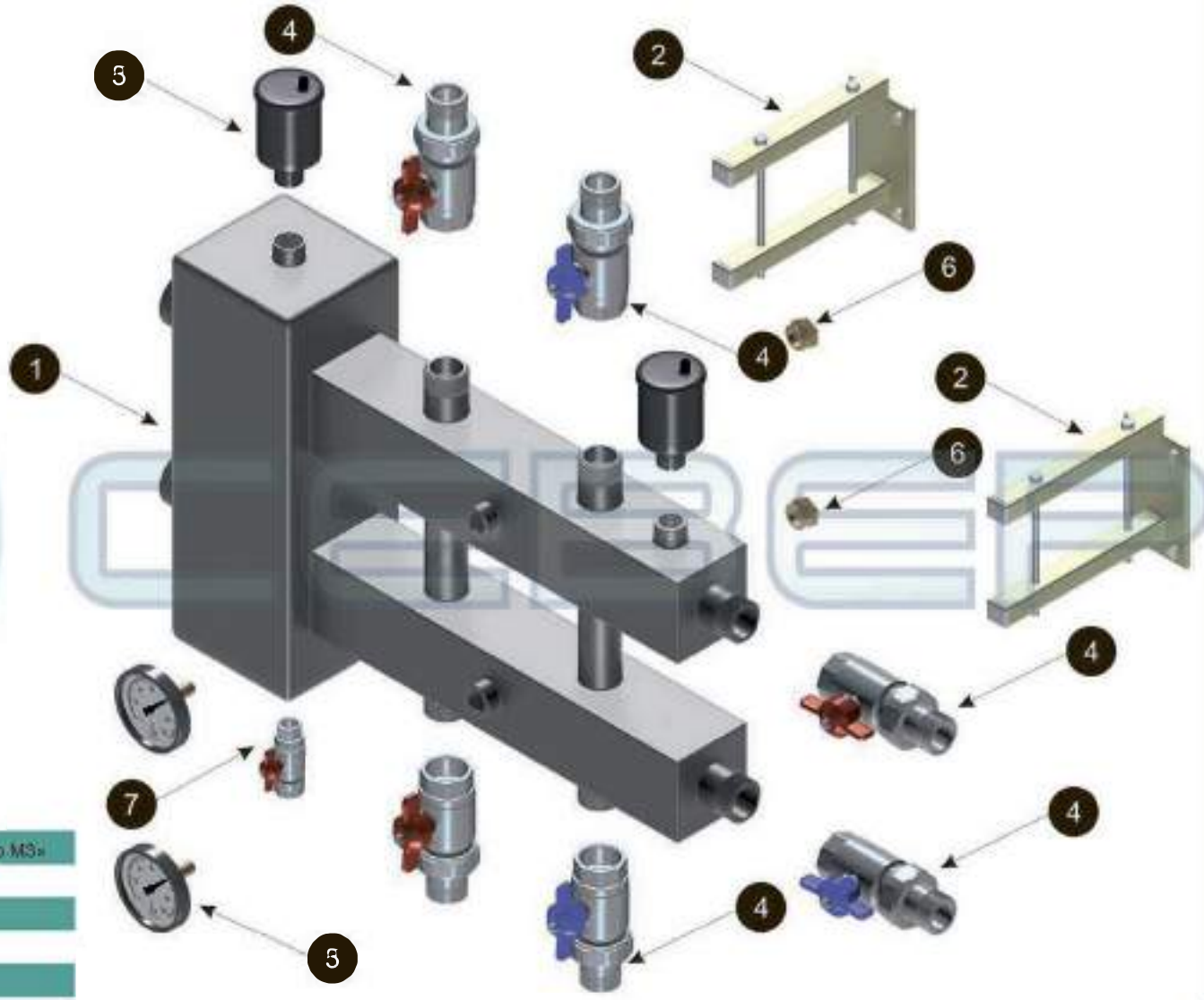

1	Гидравлическая стрелка с коллектором «Север МЗ»
2	Крепежная система Север
3	Термометр Watts
4	Шаровой кран с американкой Itap 1"
5	Воздухоотводчик автоматический 1/2" н.р.
6	Заглушка 1/2" н.р.
7	Кран 1/2" в.н.

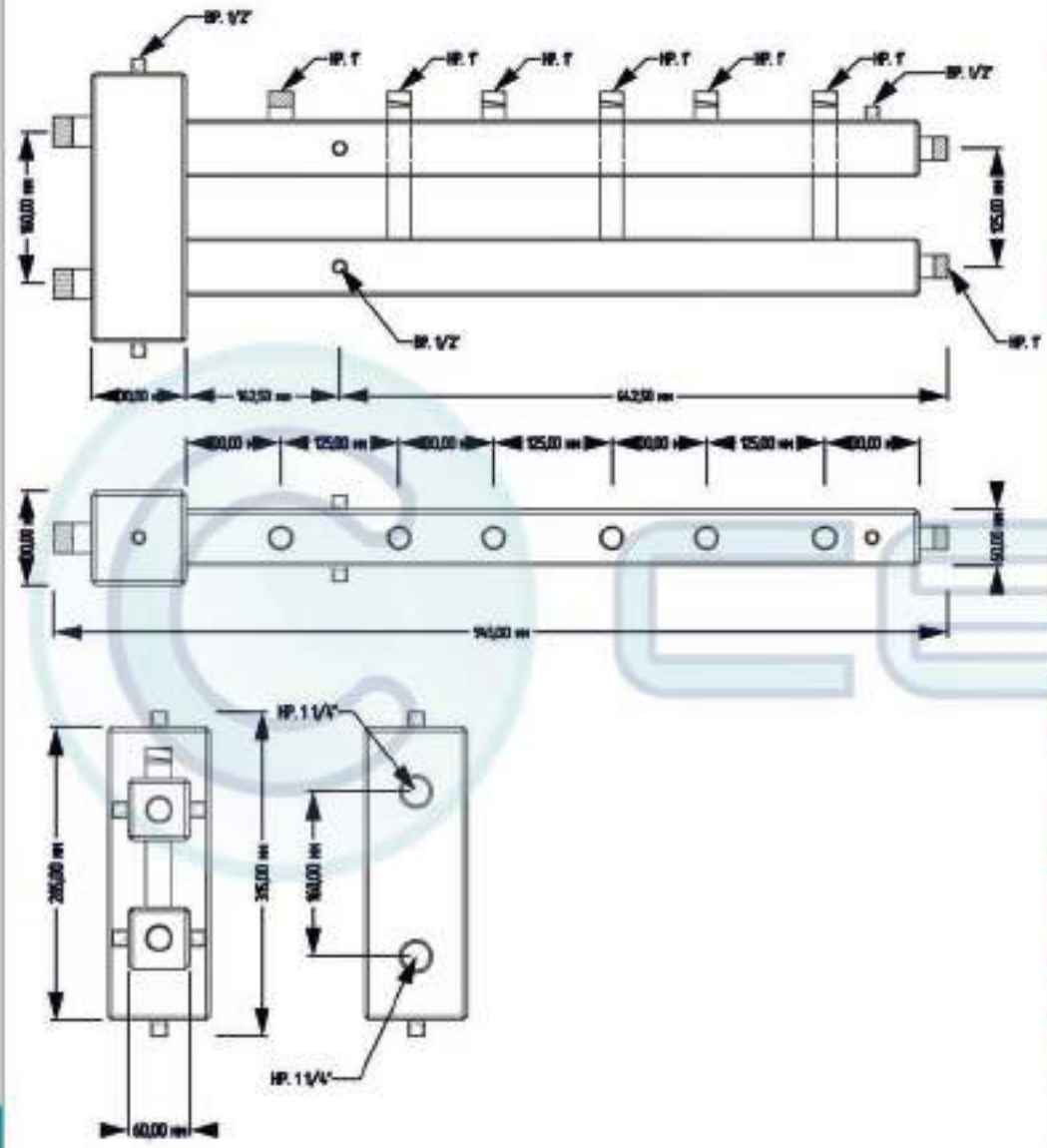

ПРИНЦИПИАЛЬНАЯ СХЕМА

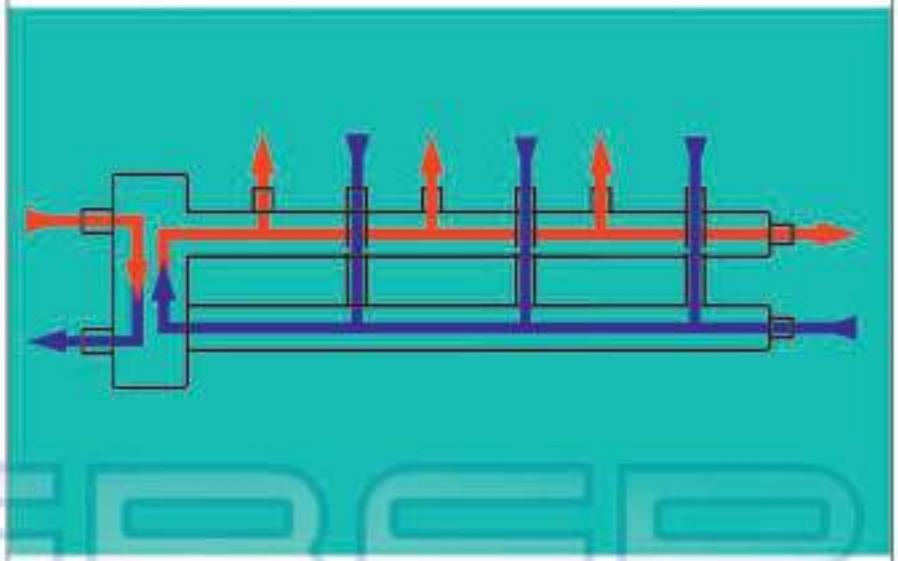

ТЕХНИЧЕСКИЕ ХАРАКТЕРИСТИКИ

Котловые патрубки	1 1/4" (нр)
Патрубки контуров	1" (нр)
Давление	6 бар
Кол-во контуров	4
Межосевое расстояние	125 мм
Максимальная мощность	70 кВт
Патрубки воздухоотводчиков	1/2" (вр)
Патрубок для удаления шлама	1/2" (вр)
Патрубки для термоманометров	1/2" (вр)
Габаритные размеры	945/310/100

Деталировка

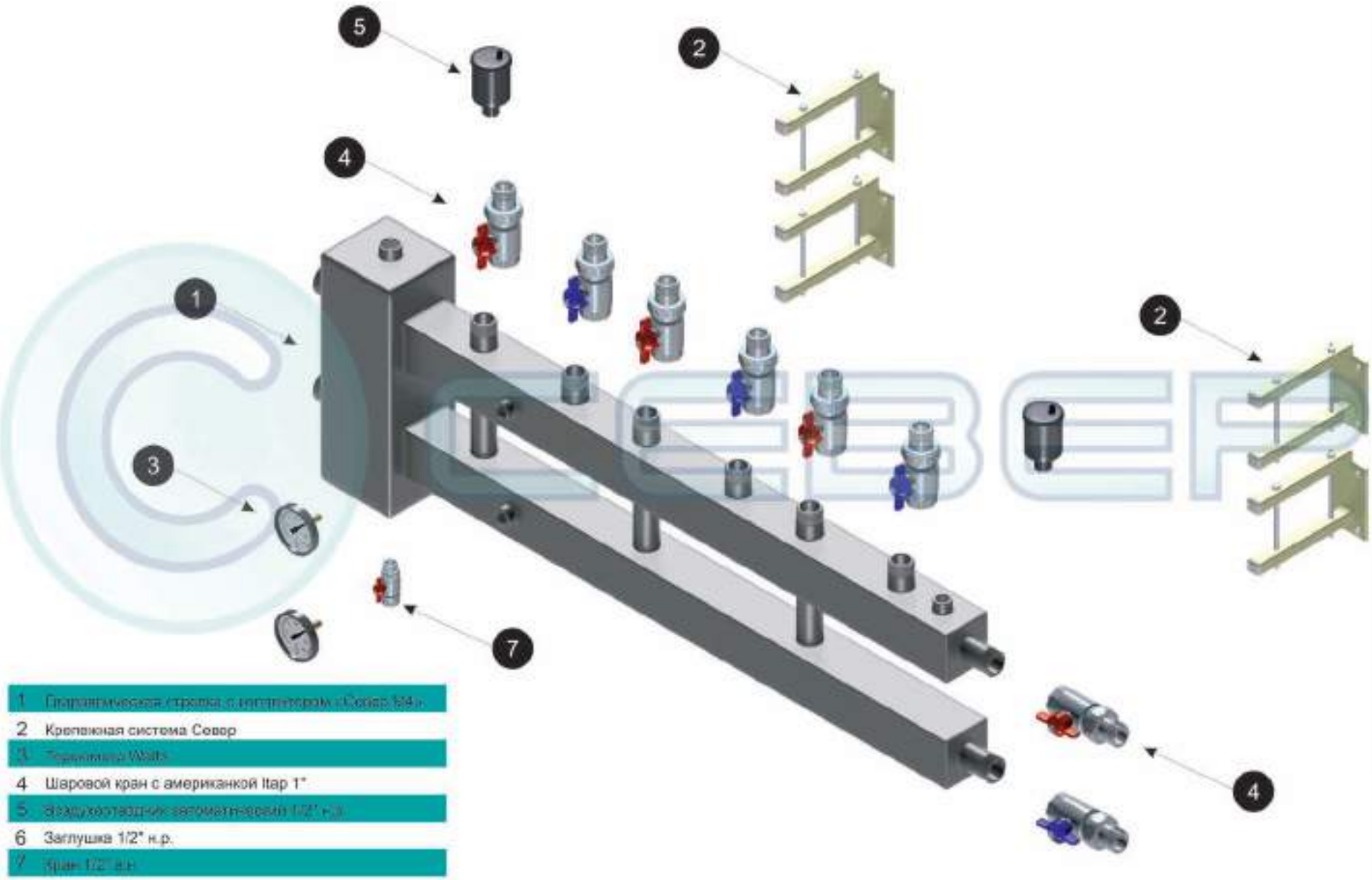

1 Гидравлическая стрелка с коллектором «Совор 3/4»
2 Крепежная система Совор
3 Манометры Wika
4 Шаровой кран с американкой Itap 1"
5 Воздухоотводчик автоматический 1/2" н.р.
6 Заглушка 1/2" н.р.
7 Кран 1/2" в.р.

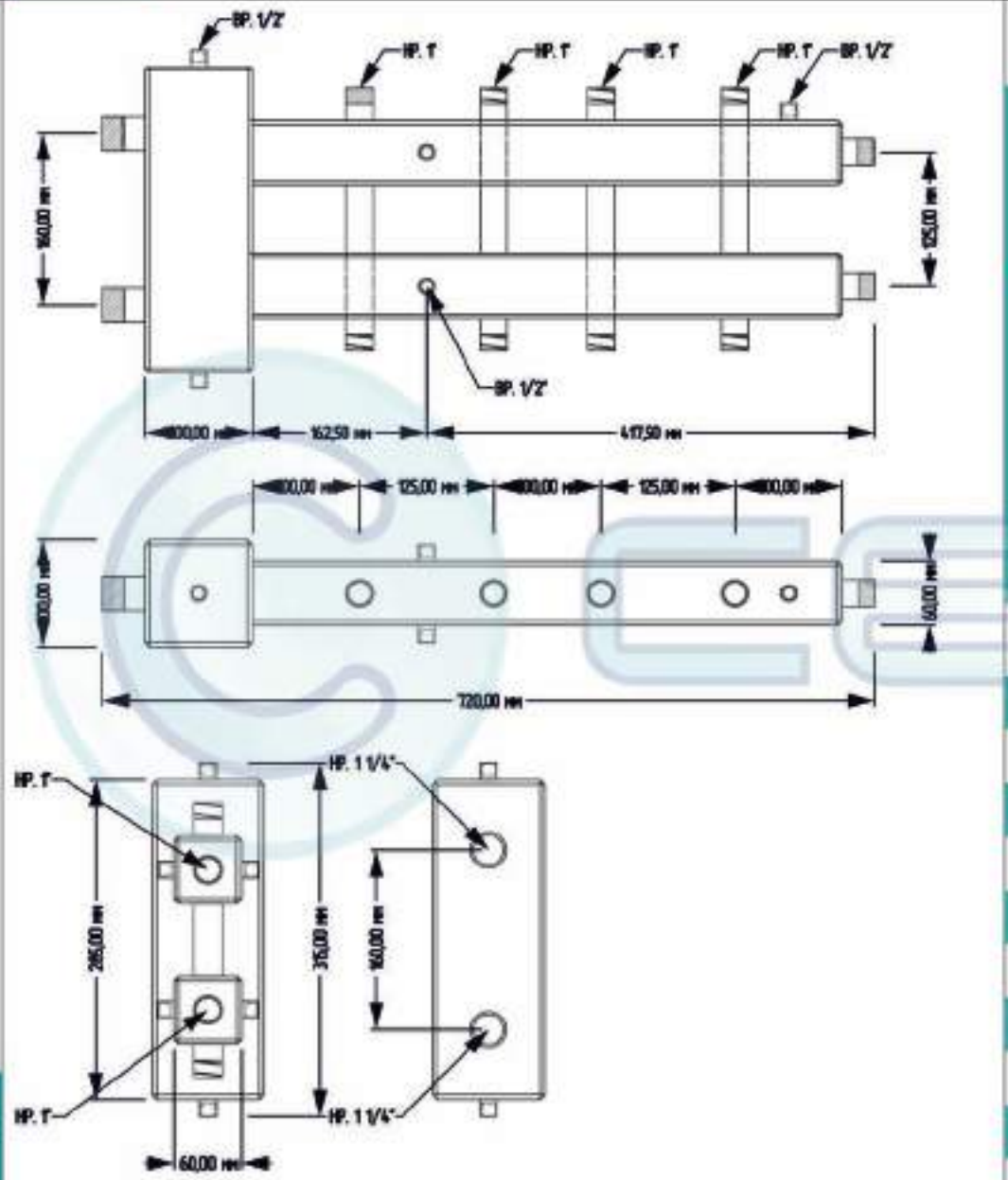

ПРИНЦИПИАЛЬНАЯ СХЕМА

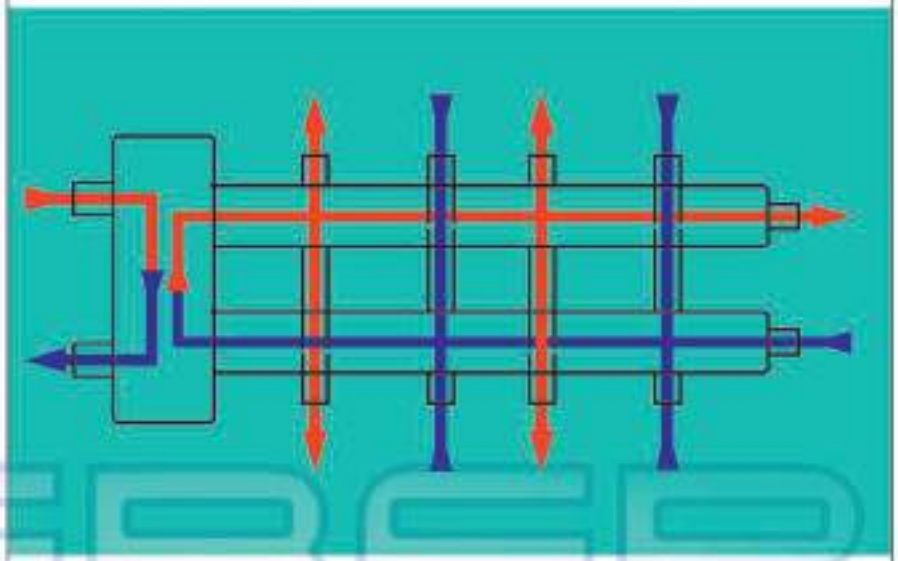

ТЕХНИЧЕСКИЕ ХАРАКТЕРИСТИКИ

Котловые патрубки	1 1/4" (нр)
Патрубки контуров	1" (нр)
Давление	6 бар
Кол-во контуров	5
Межосевое расстояние	125 мм
Максимальная мощность	70 кВт
Патрубки воздухоотводчиков	1/2" (вр)
Патрубок для удаления шлама	1/2" (вр)
Патрубки для термоманометров	1/2" (вр)
Габаритные размеры	720/310/100

Деталировка

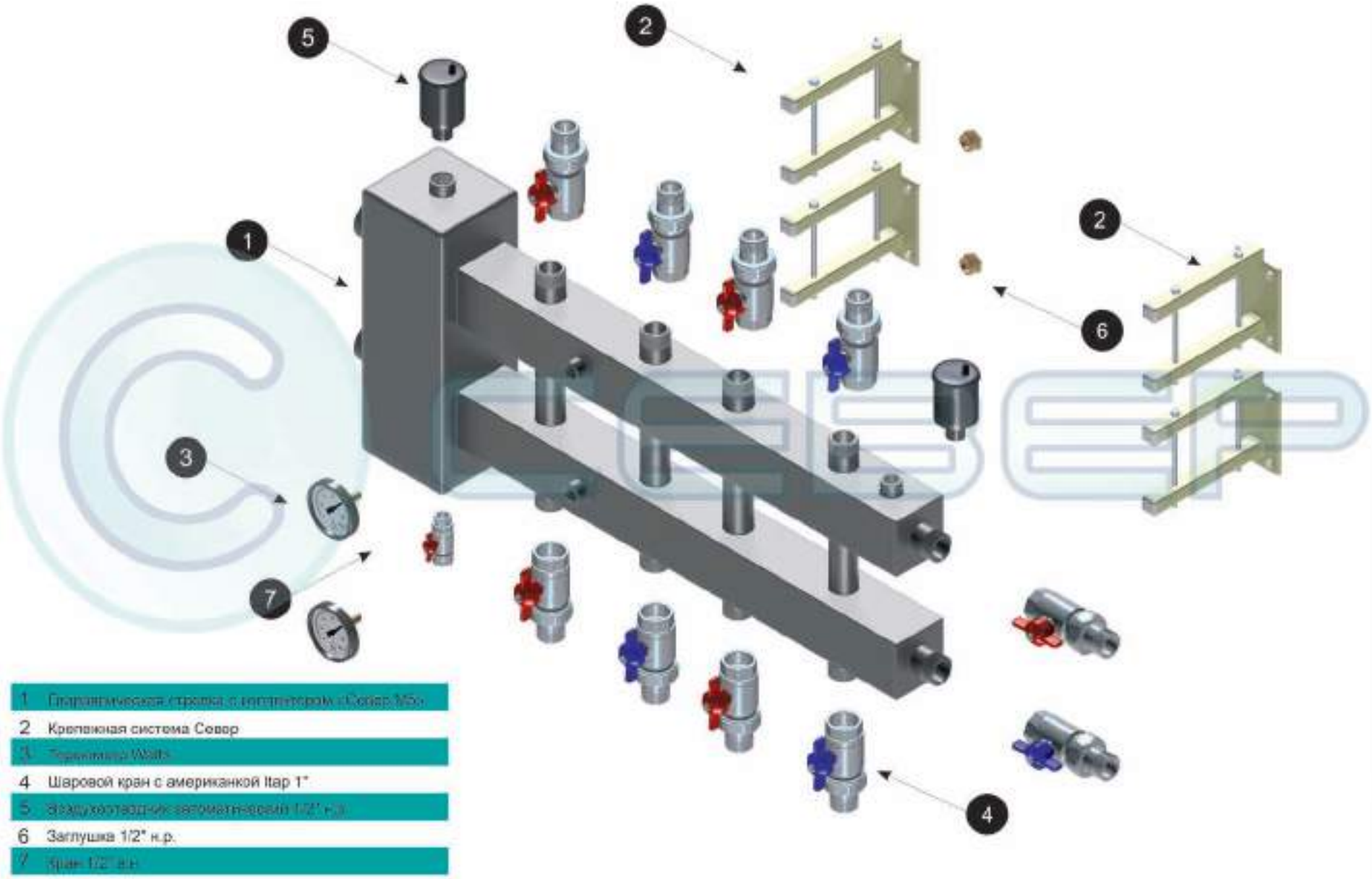

1 Гидравлическая стрелка с контроллером «Совор М5»
2 Крепежная система Совор
3 Манометры Wika
4 Шаровой кран с американкой Itap 1"
5 Воздухоотводчик автоматический 1/2" н.р.
6 Заглушка 1/2" н.р.
7 Кран 1/2" в.р.

Обвязка гидравлических стрелок

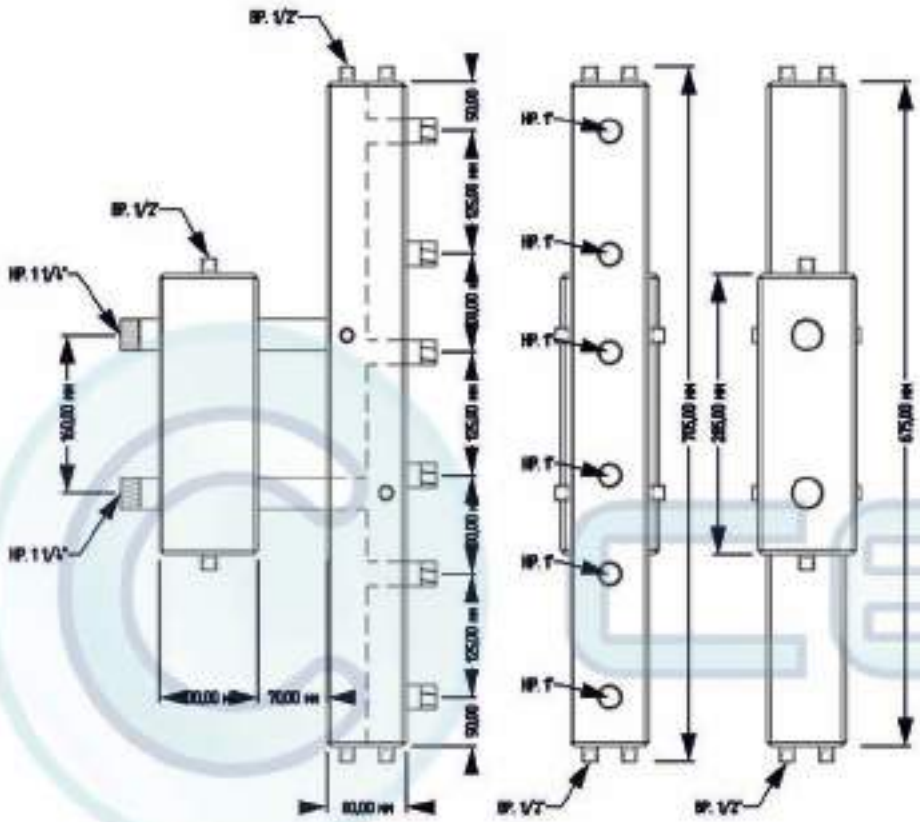

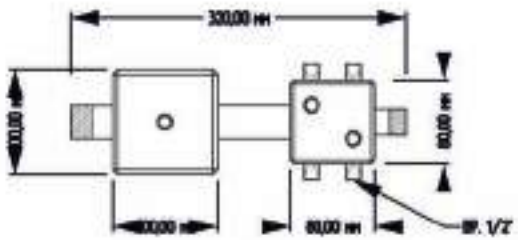

ПРИНЦИПИАЛЬНАЯ СХЕМА

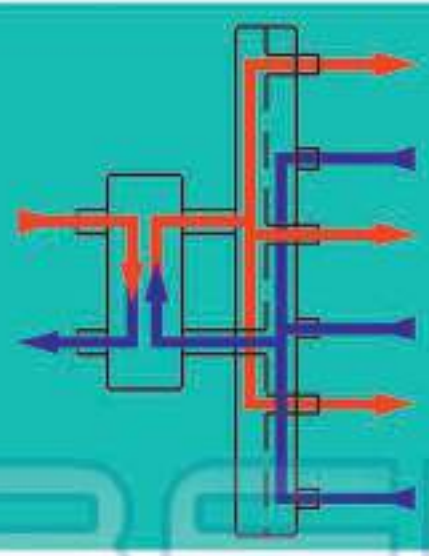

ТЕХНИЧЕСКИЕ ХАРАКТЕРИСТИКИ

Котловые патрубки	1 1/4" (нр)
Патрубки контуров	1" (нр)
Давление	6 бар
Кол-во контуров	3
Межосевое расстояние	125 мм
Максимальная мощность	70 кВт
Патрубки воздухоотводчиков	1/2" (вр)
Патрубок для удаления шлама	1/2" (вр)
Патрубки для термоманометров	1/2" (вр)
Габаритные размеры	710/300/100

Деталировка

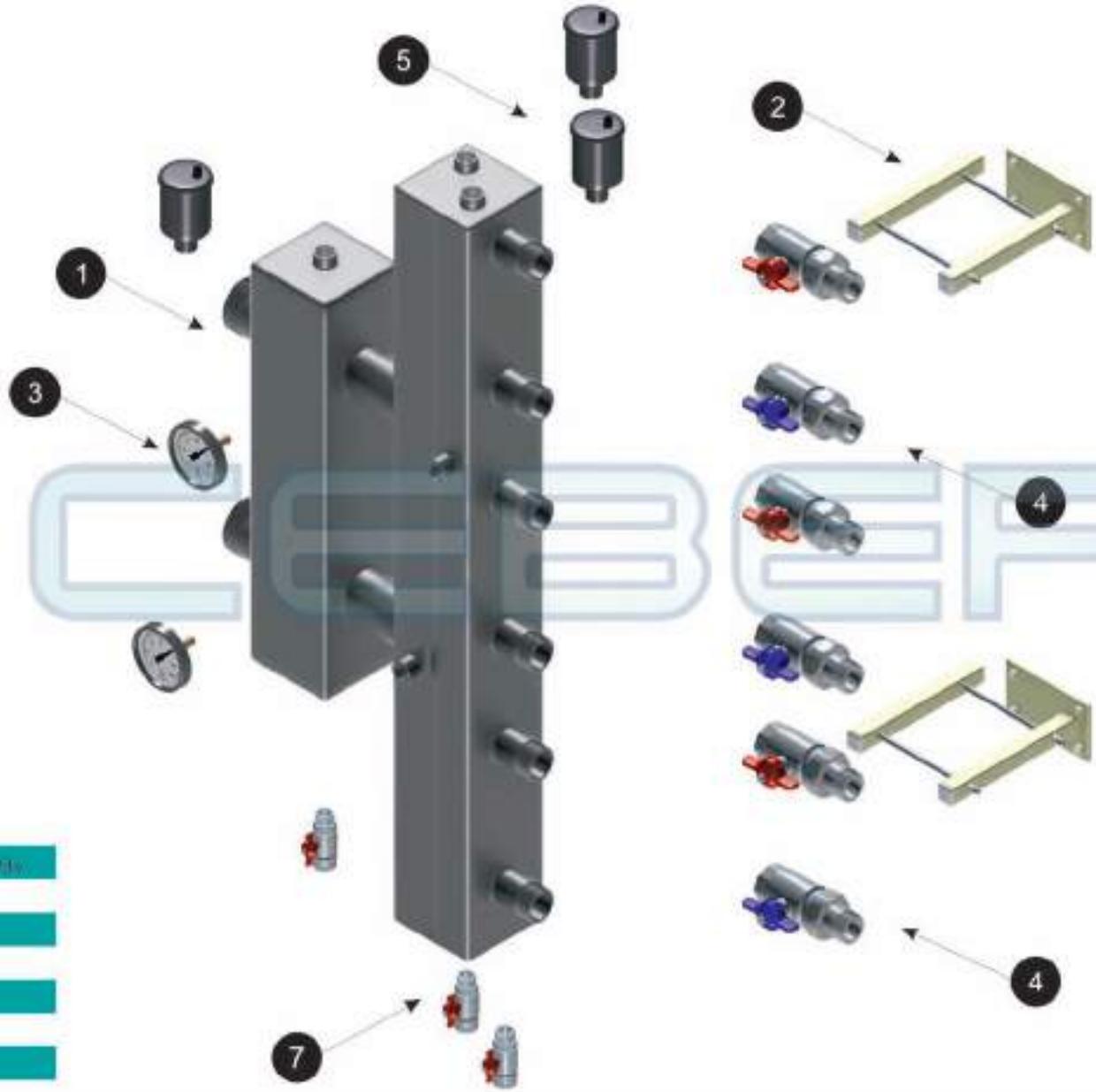

1 Гидравлическая стрелка с контроллером «Contar-Vit»
2 Крепежная система Совор
3 Термометры Watts
4 Шаровой кран с американкой Itap 1"
5 Воздухоотводчик автоматический 1/2" н.р.
6 Заглушка 1/2" н.р.
7 Кран 1/2" в.р.

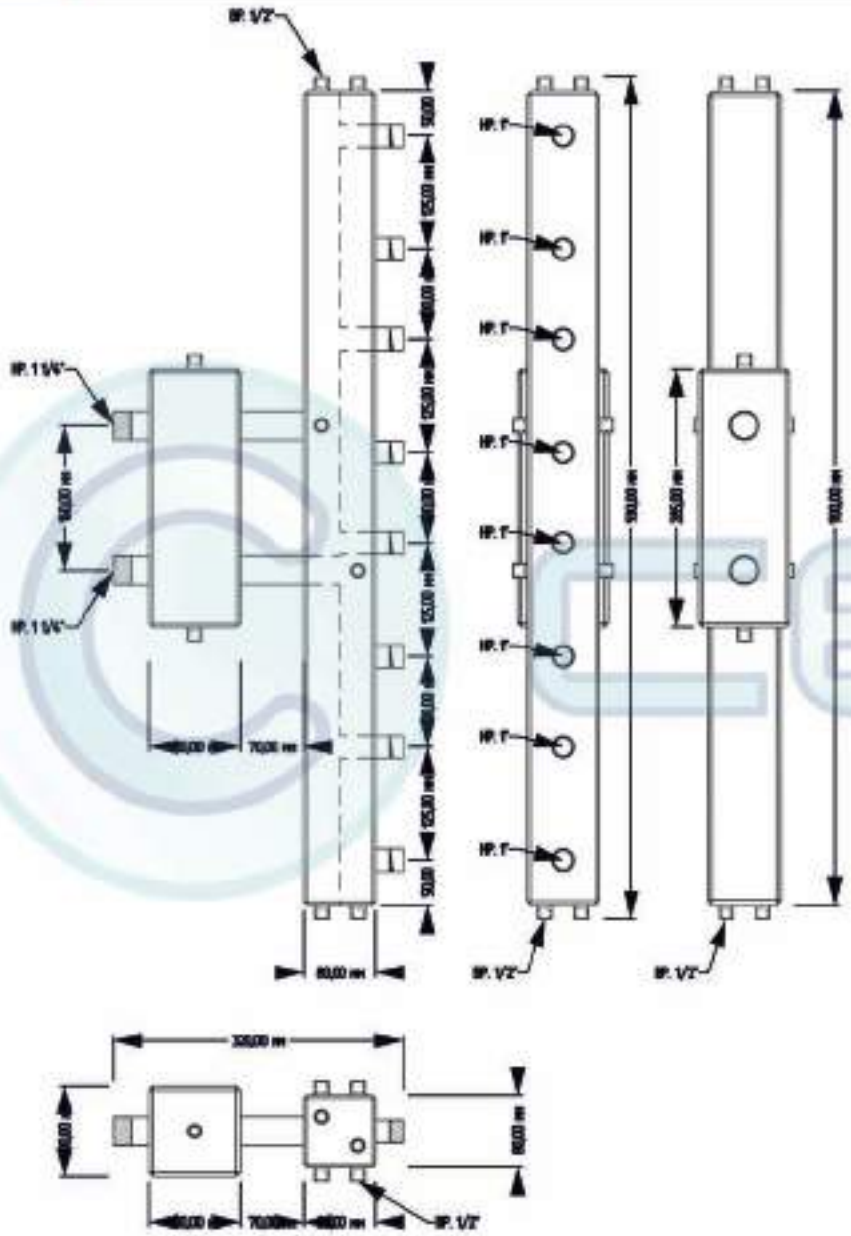

ПРИНЦИПИАЛЬНАЯ СХЕМА

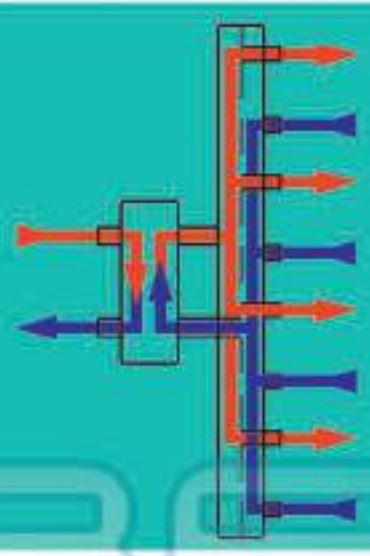

ТЕХНИЧЕСКИЕ ХАРАКТЕРИСТИКИ

Котловые патрубки	1 1/4" (нр)
Патрубки контуров	1" (нр)
Давление	6 бар
Кол-во контуров	4
Межосевое расстояние	125 мм
Максимальная мощность	70 кВт
Патрубки воздухоотводчиков	1/2" (вр)
Патрубок для удаления шлама	1/2" (вр)
Патрубки для термоманометров	1/2" (вр)
Габаритные размеры	940/300/100

Деталировка

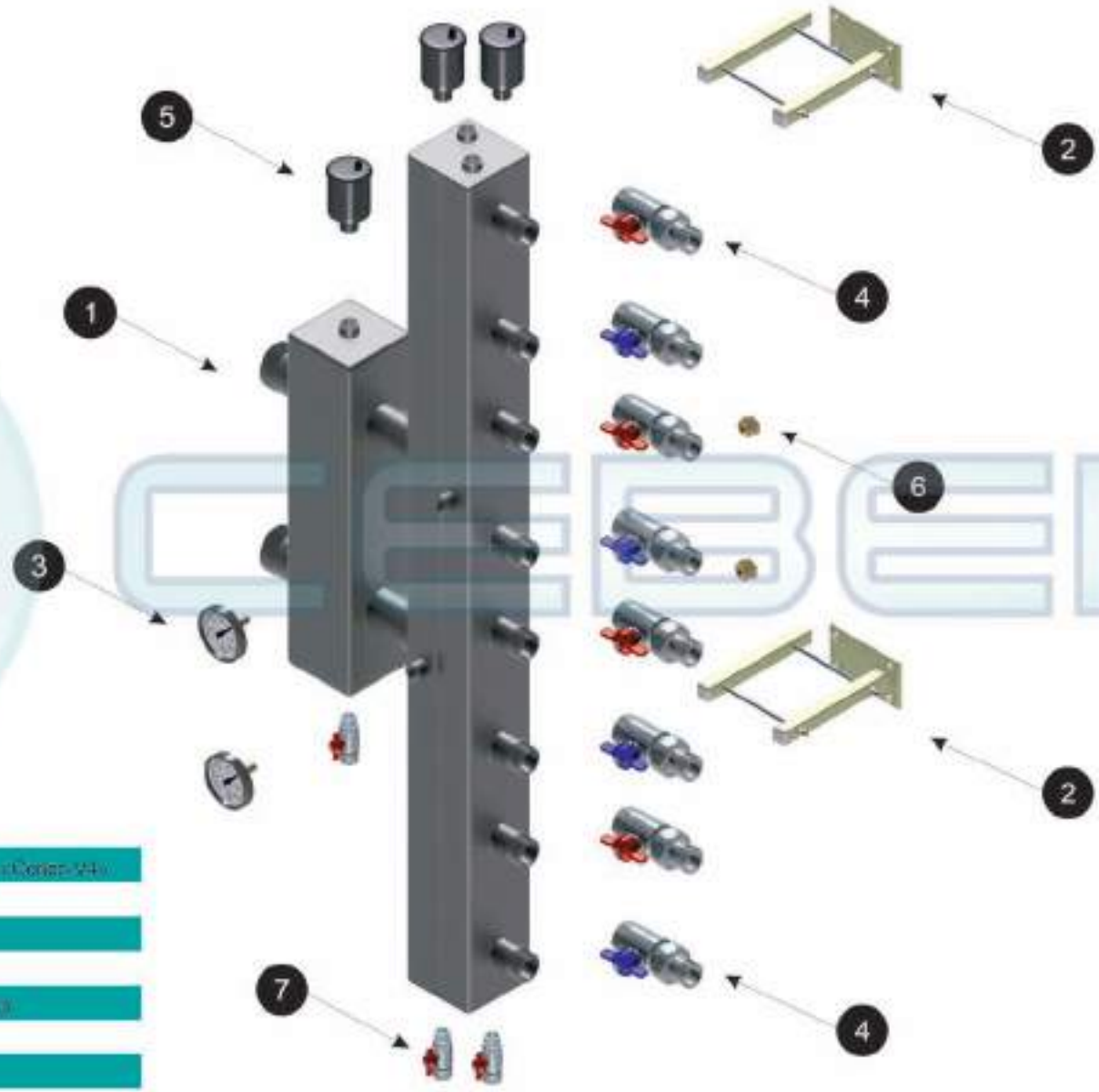

1 Гидравлическая стрелка с контроллером «Сонет-УН»
2 Крепежная система Совер
3 Манометры Watts
4 Шаровой кран с американкой Itap 1"
5 Воздухоотводчик автоматический 1/2" н.р.
6 Заглушка 1/2" н.р.
7 Кран 1/2" в.р.

СЕВЕР

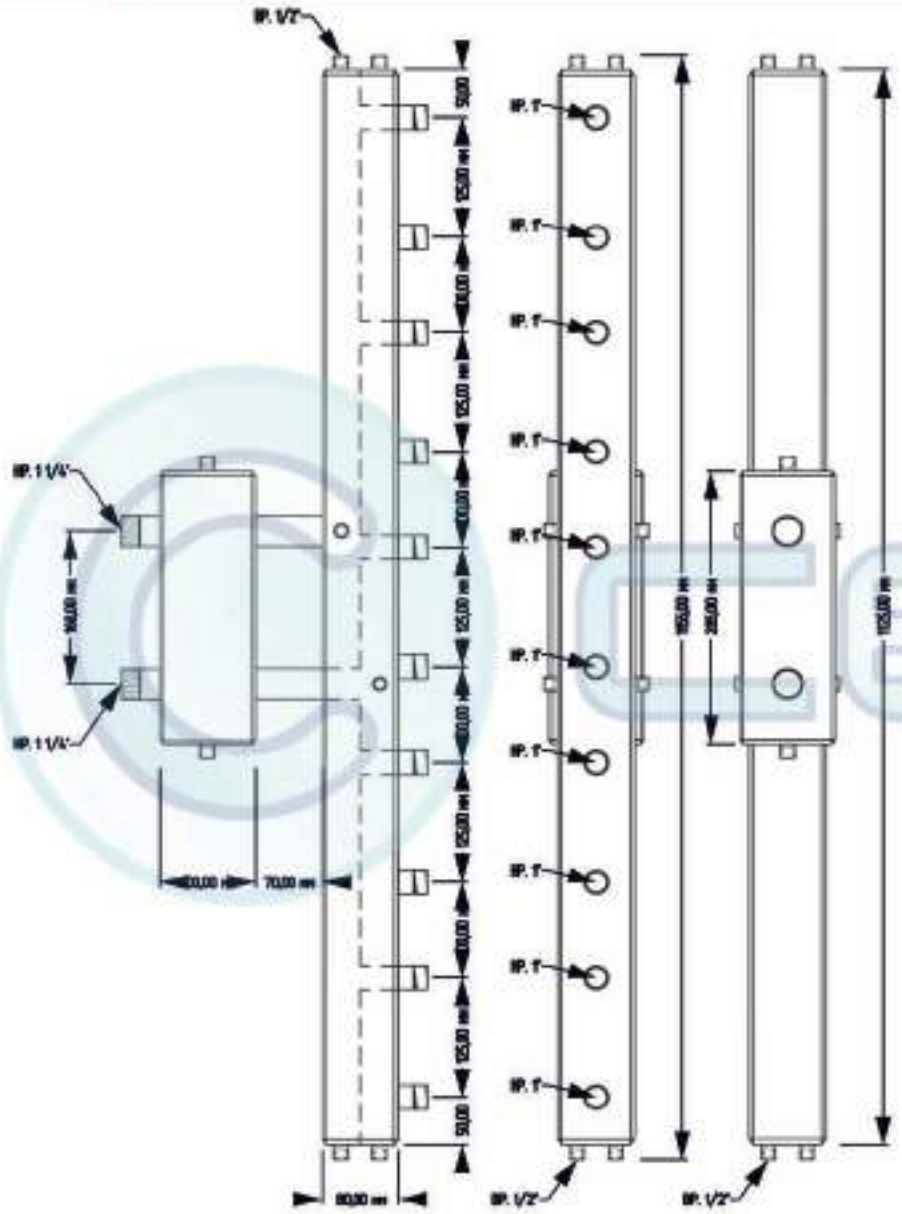

ПРИНЦИПИАЛЬНАЯ СХЕМА

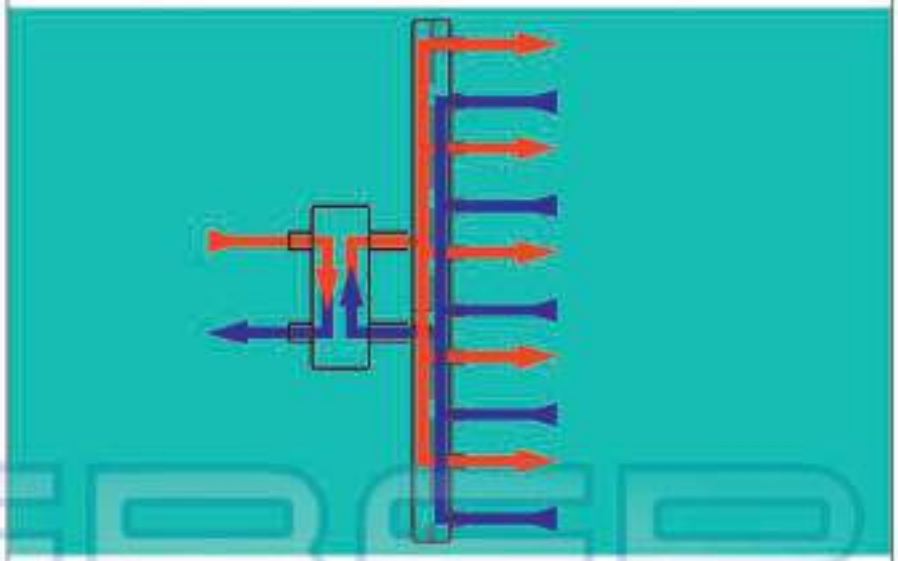

ТЕХНИЧЕСКИЕ ХАРАКТЕРИСТИКИ

Котловые патрубки	1 1/4" (нр)
Патрубки контуров	1" (нр)
Давление	6 бар
Кол-во контуров	5
Межосевое расстояние	125 мм
Максимальная мощность	70 кВт
Патрубки воздухоотводчиков	1/2" (вр)
Патрубок для удаления шлама	1/2" (вр)
Патрубки для термоманометров	1/2" (вр)
Габаритные размеры	1165/300/100

Деталировка

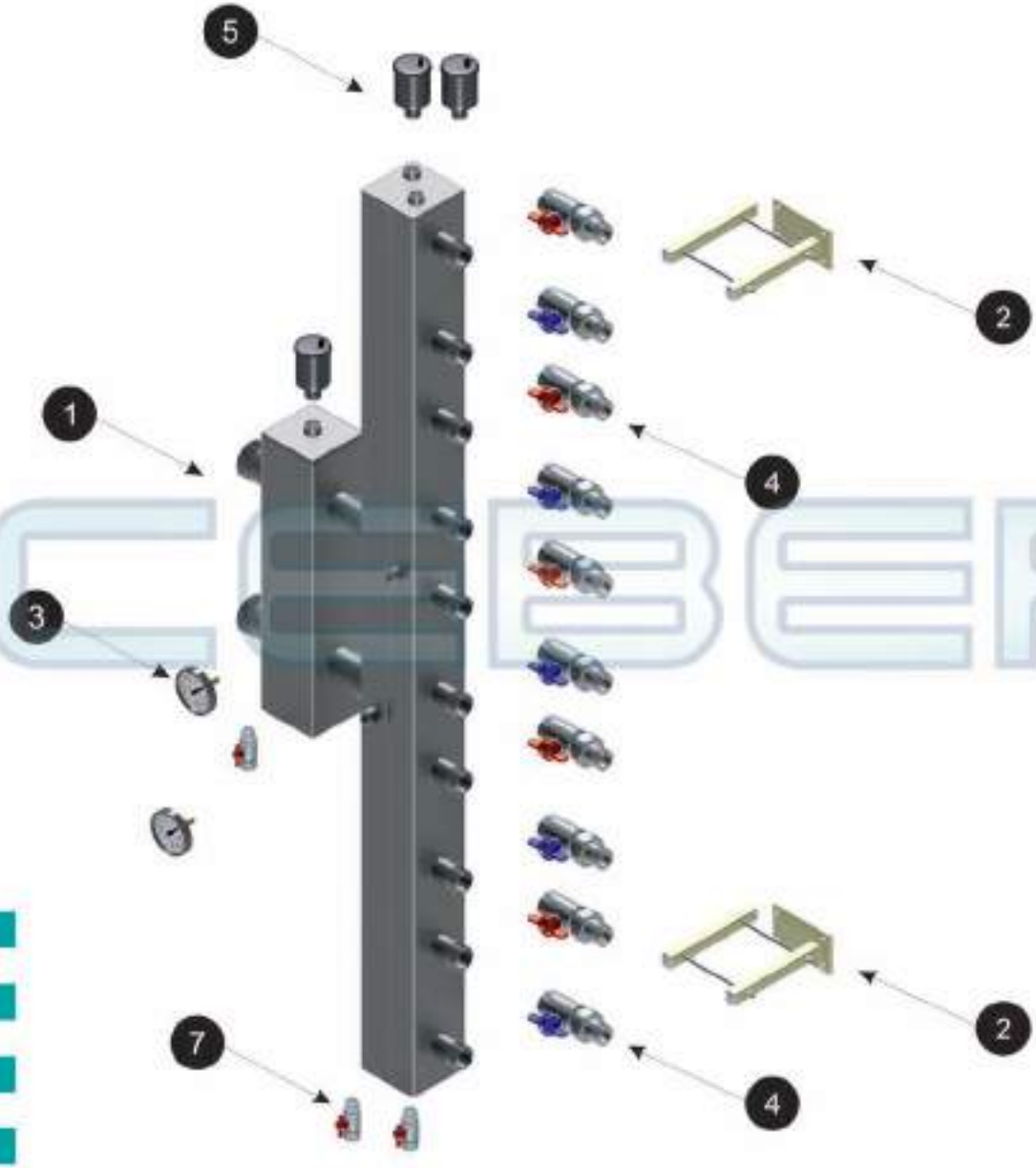

1 Гидравлическая стрелка с коллекторами «Combi-Vario»
2 Крепежная система Совор
3 Манометры Walbro
4 Шаровой кран с американкой Itap 1"
5 Воздухоотводчик автоматический 1/2" н.р.
6 Заглушка 1/2" н.р.
7 Кран 1/2" в.р.

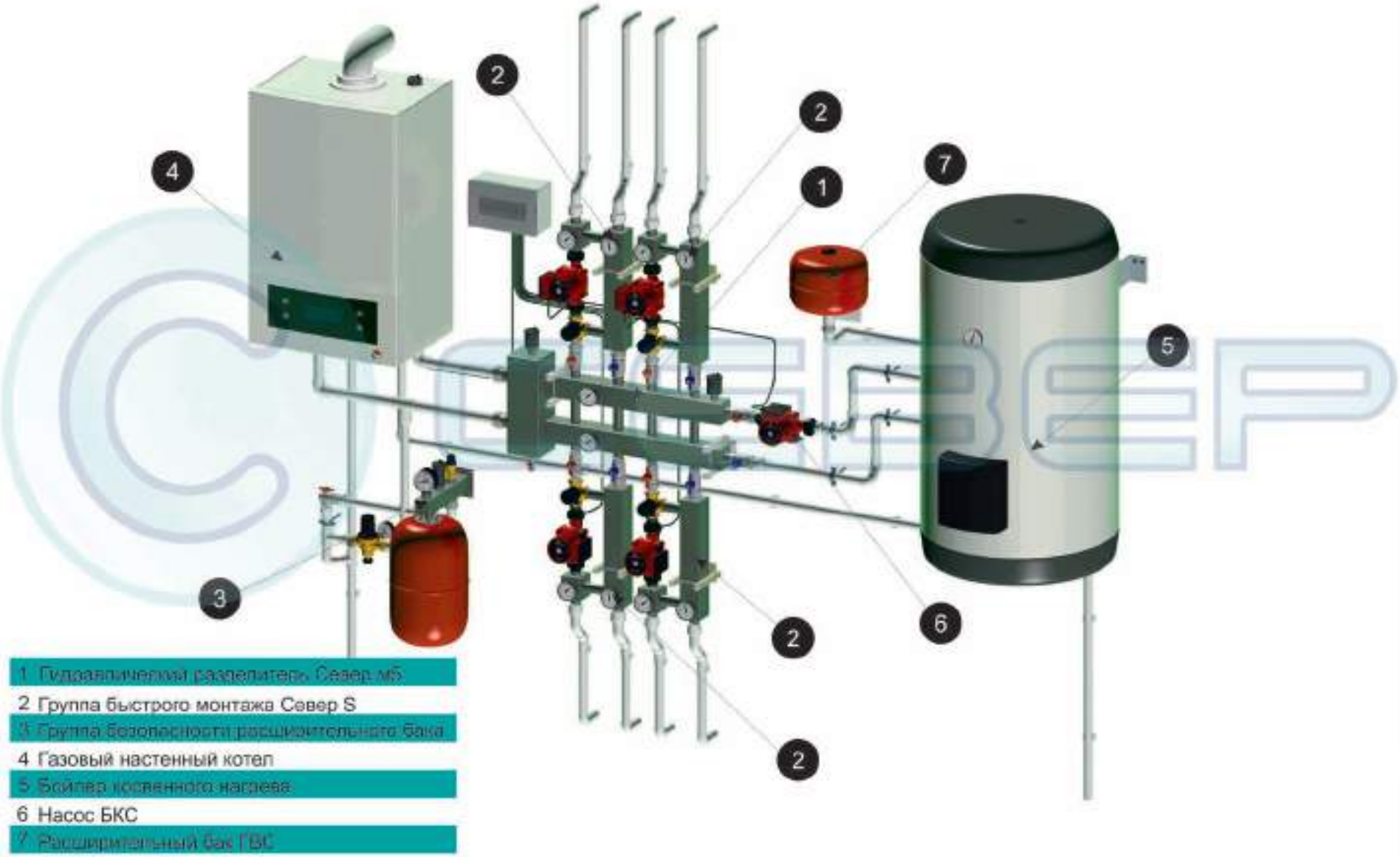

1 Гидравлический разделитель Север м5
2 Группа быстрого монтажа Север S
3 Группа безопасности расширительного бака
4 Газовый настенный котел
5 Бойлер косвенного нагрева
6 Насос БКС
7 Расширительный бак ГВС

Деталировка

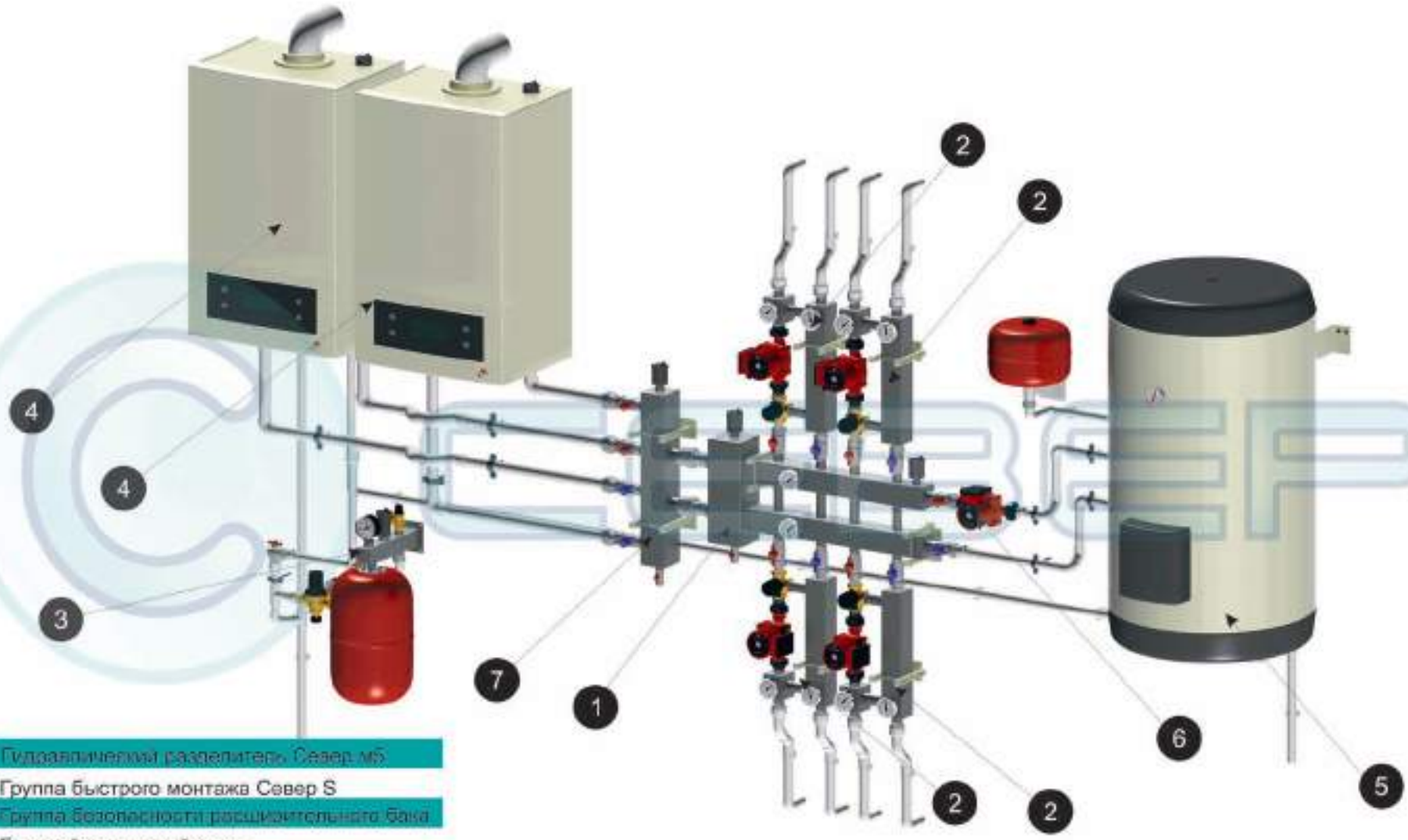

1 Гидравлический разделитель Север м5
2 Группа быстрого монтажа Север S
3 Группа безопасности расширительного бака
4 Газовый настенный котел
5 Бойлер косвенного нагрева
6 Насос БКС
7 Каскадный модуль Север KJV

Деталировка

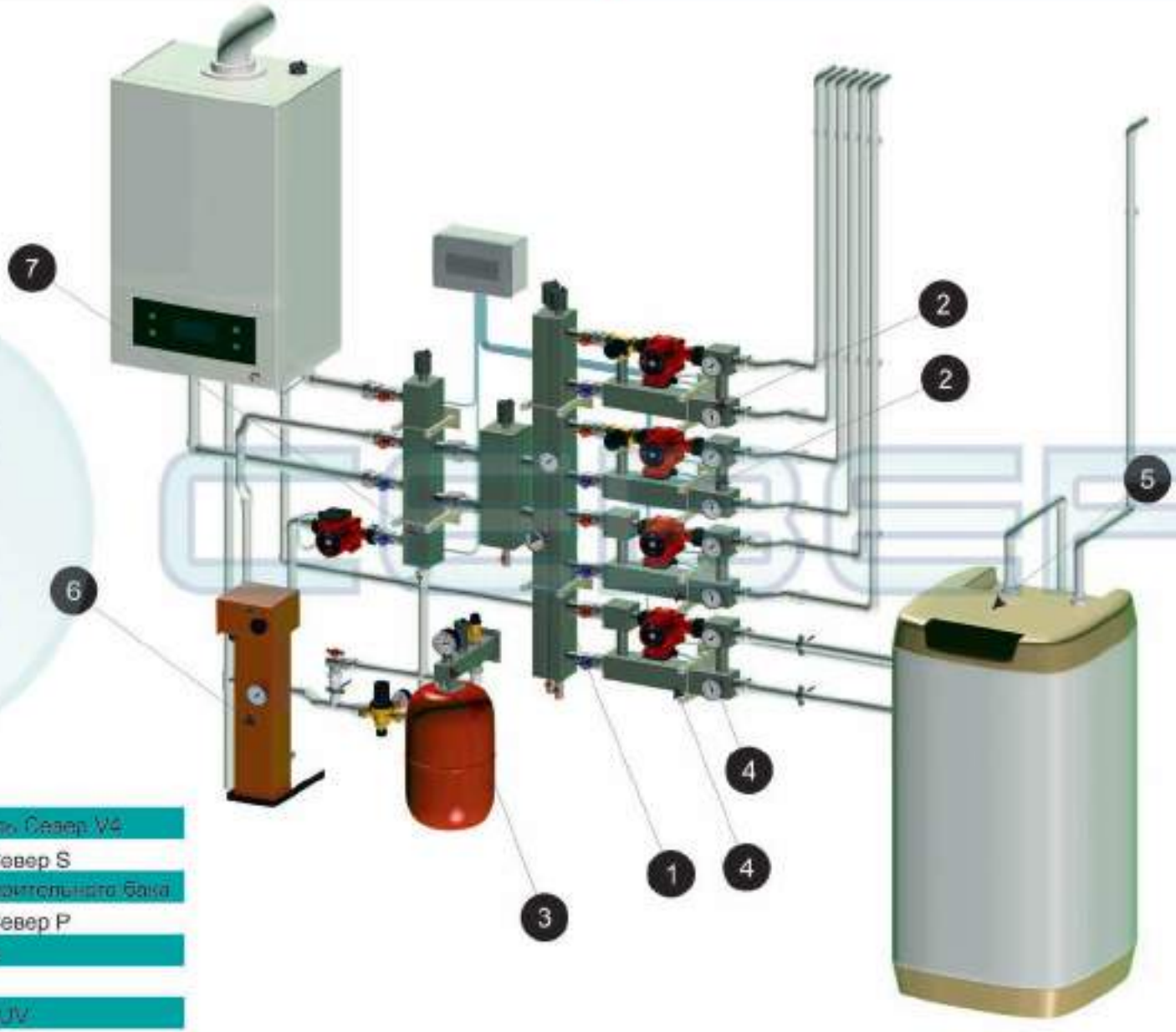

1 Гидравлический разделитель Север V4
2 Группа быстрого монтажа Север S
3 Группа безопасности расширительного бака
4 Группа быстрого монтажа Север P
5 Бойлер косвенного нагрева
6 Электрокотел
7 Каскадный модуль Север KJV

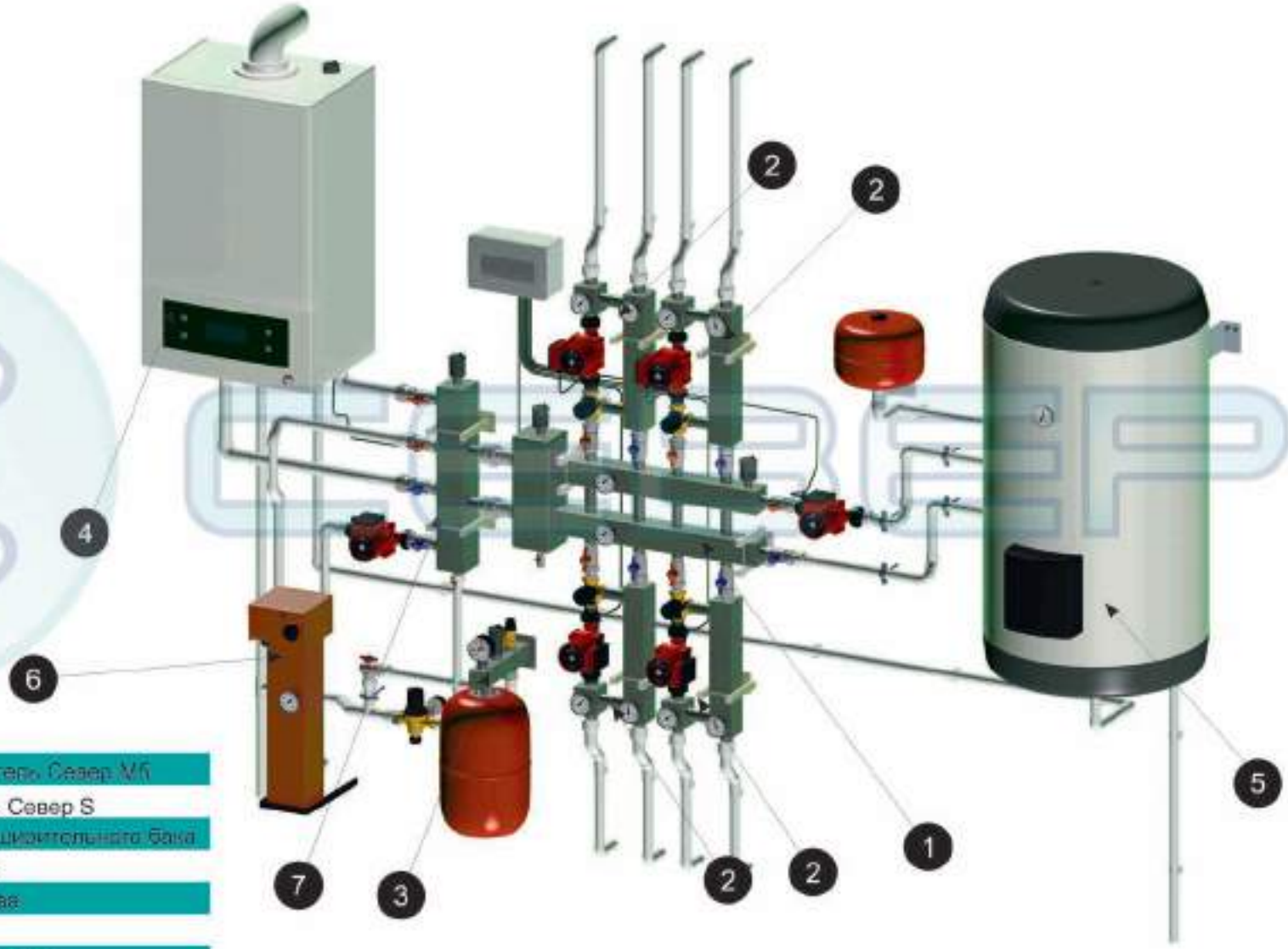

1 Гидравлический разделитель Север V.6
2 Группа быстрого монтажа Север S
3 Группа безопасности расширительного бака
4 Газовый настенный котел
5 Бойлер косвенного нагрева
6 Электрокотел
7 Каскадный модуль Север KJV

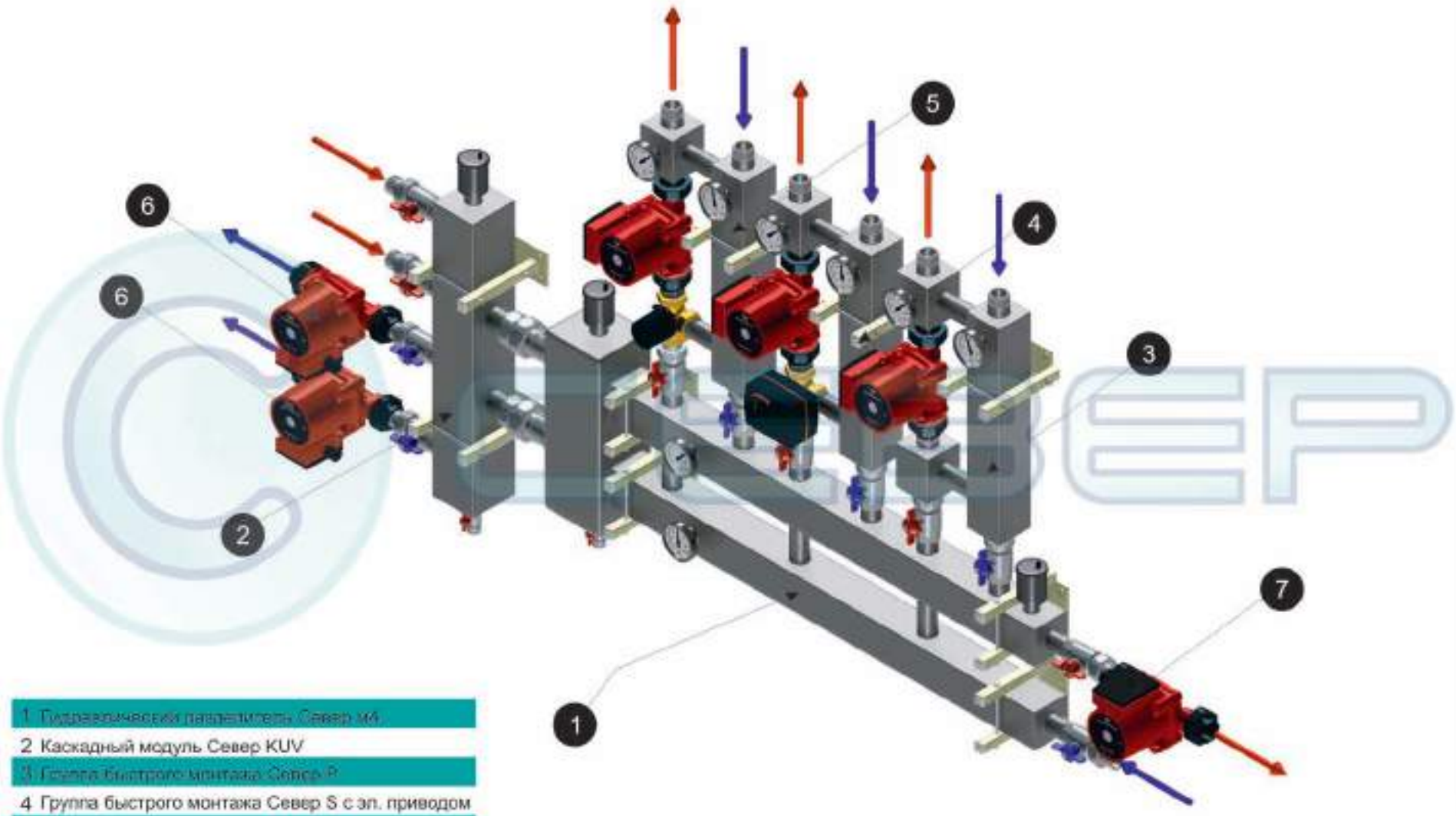

1 Гидравлический разделитель Север М4
2 Каскадный модуль Север KUV
3 Группа быстрого монтажа Север R
4 Группа быстрого монтажа Север S с эл. приводом
5 Группа быстрого монтажа Север S
6 Насос котла
7 Насос потребителя

Деталировка

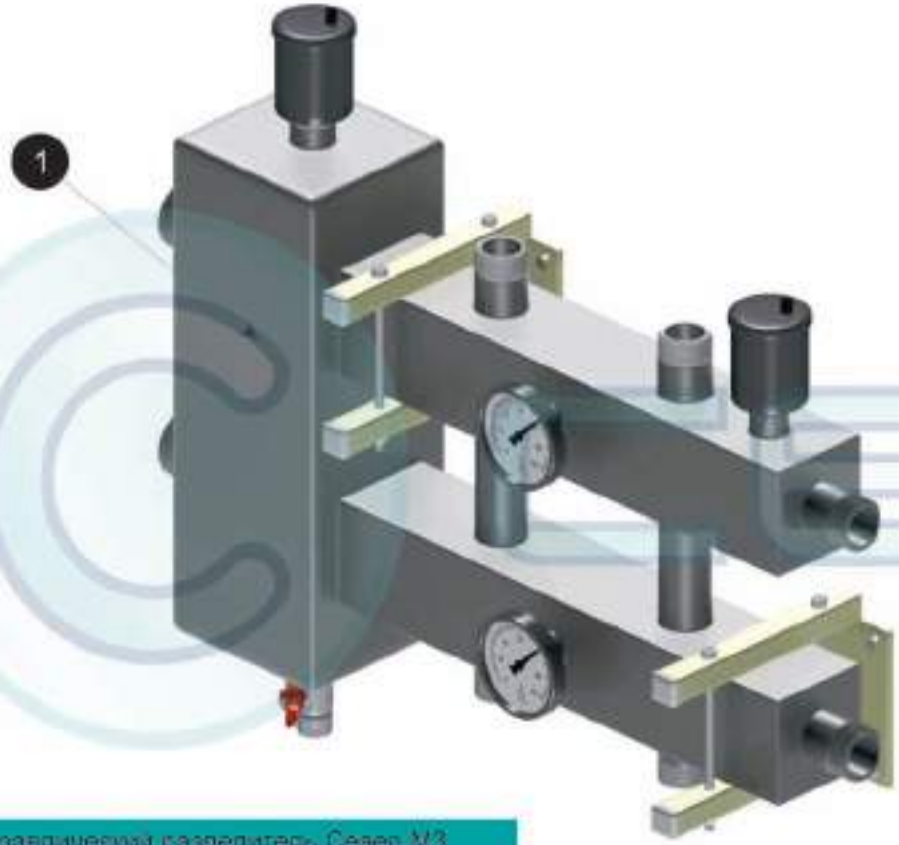

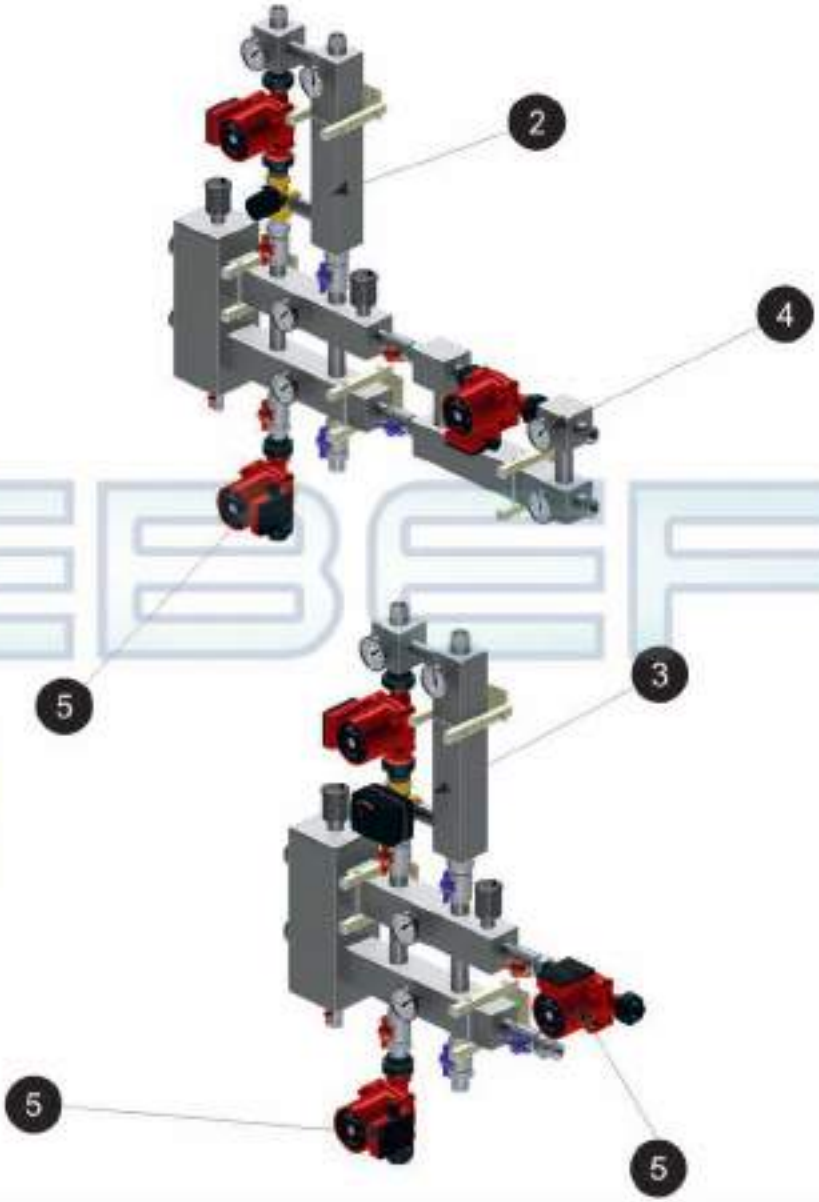

1 Гидравлический разделитель Север М3
2 Группа быстрого монтажа Север S
3 Группа быстрого монтажа Север S + привод
4 Группа быстрого монтажа Север P
5 Насос потребителя

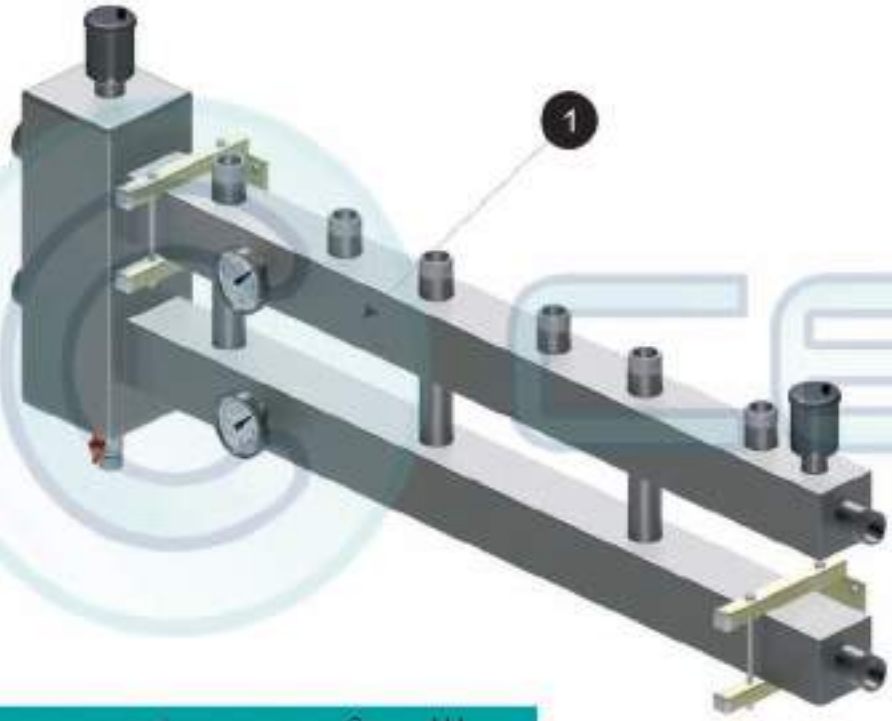

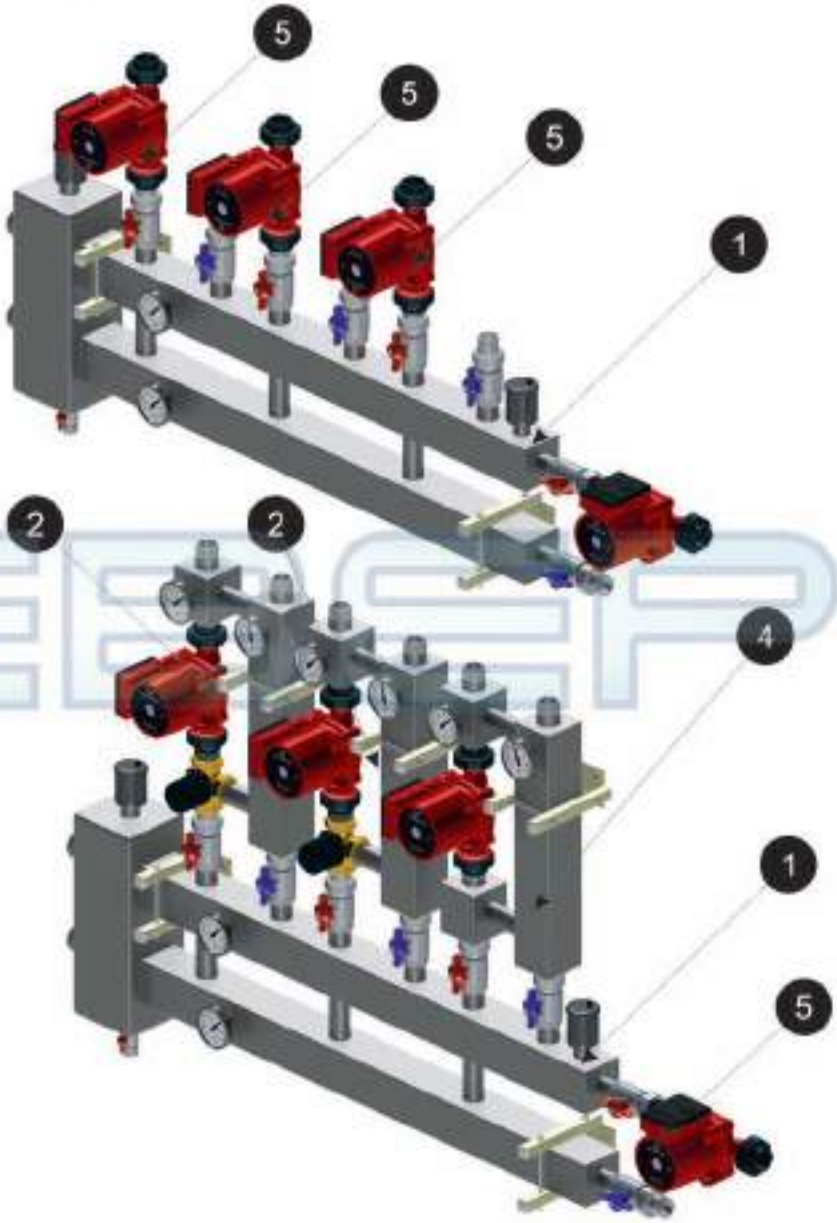

1 Гидравлический разделитель Север М4

2 Группа быстрого монтажа Север S

3 Группа быстрого монтажа Север S + привод

4 Группа быстрого монтажа Север P

5 Насос потребителя

Деталировка

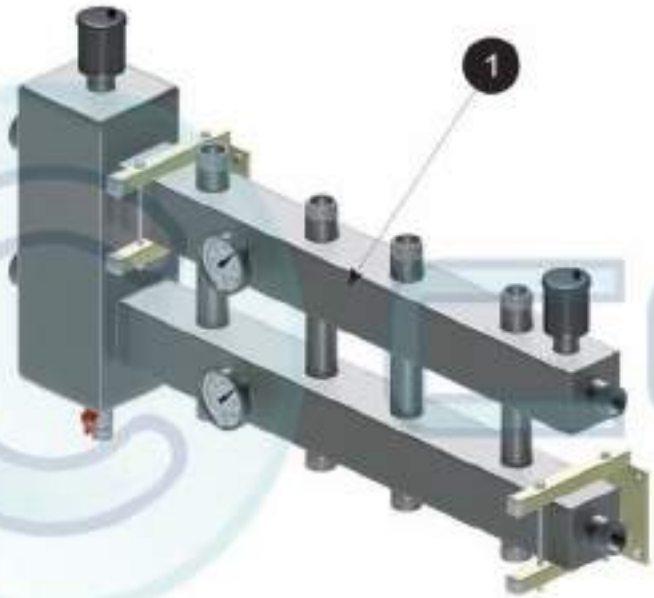

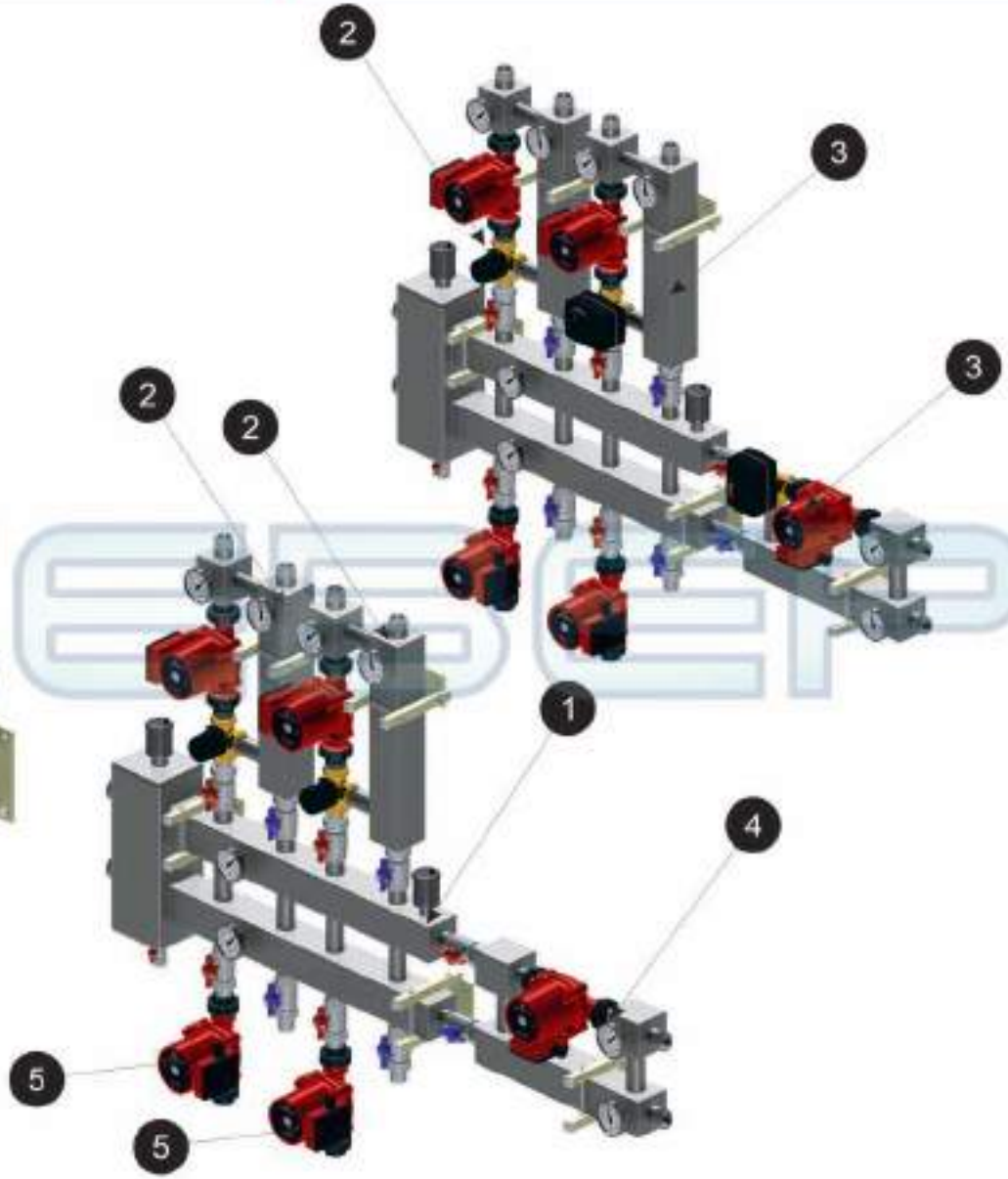

1 Гидравлический разделитель Север V.6
2 Группа быстрого монтажа Север S
3 Группа быстрого монтажа Север S + привод
4 Группа быстрого монтажа Север P
5 Насос потребителя

Деталировка

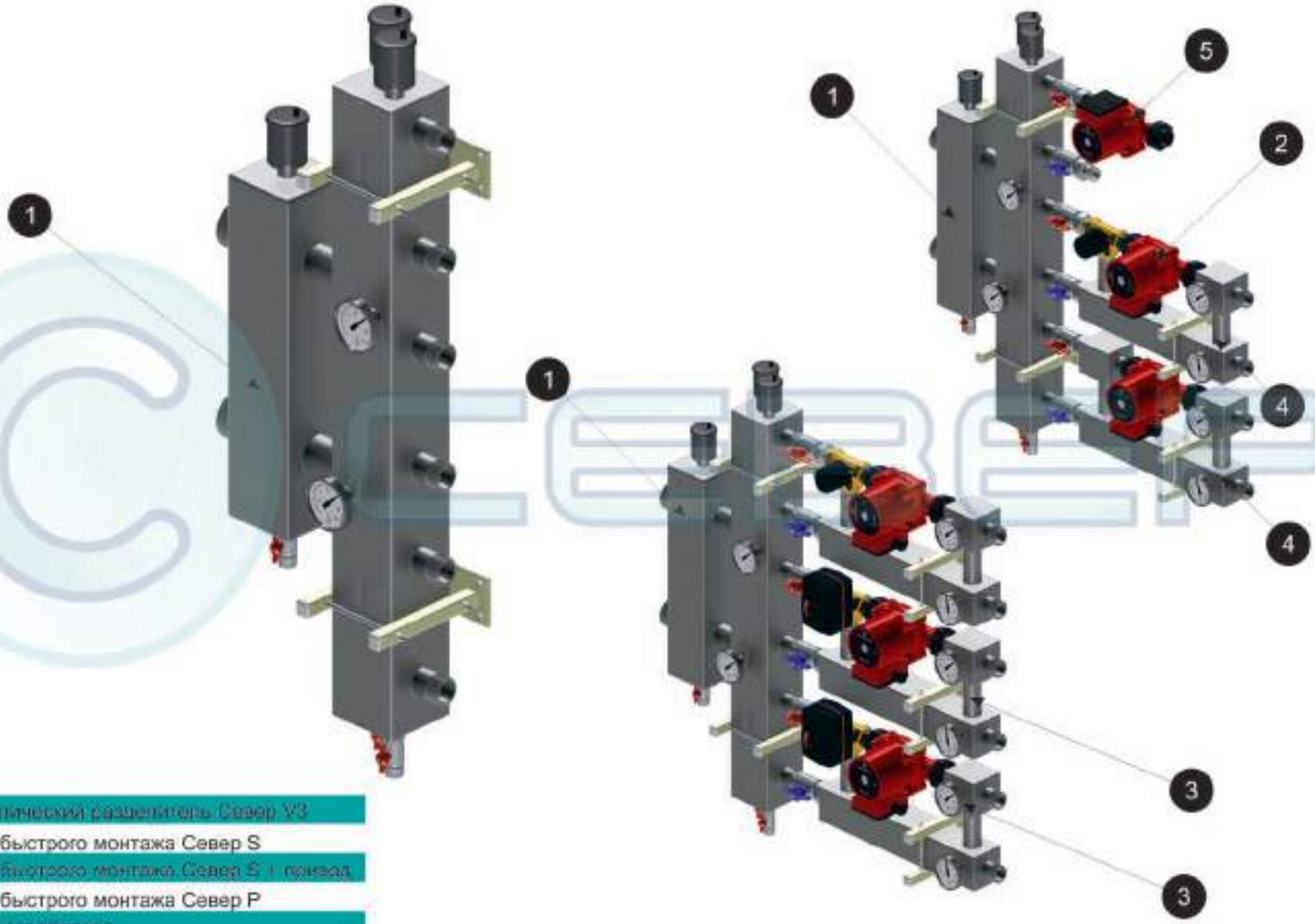

1 Гидравлический разветвитель Север V3
2 Группа быстрого монтажа Север S
3 Группа быстрого монтажа Север S + привод
4 Группа быстрого монтажа Север P
5 Насос потребителя

Деталировка

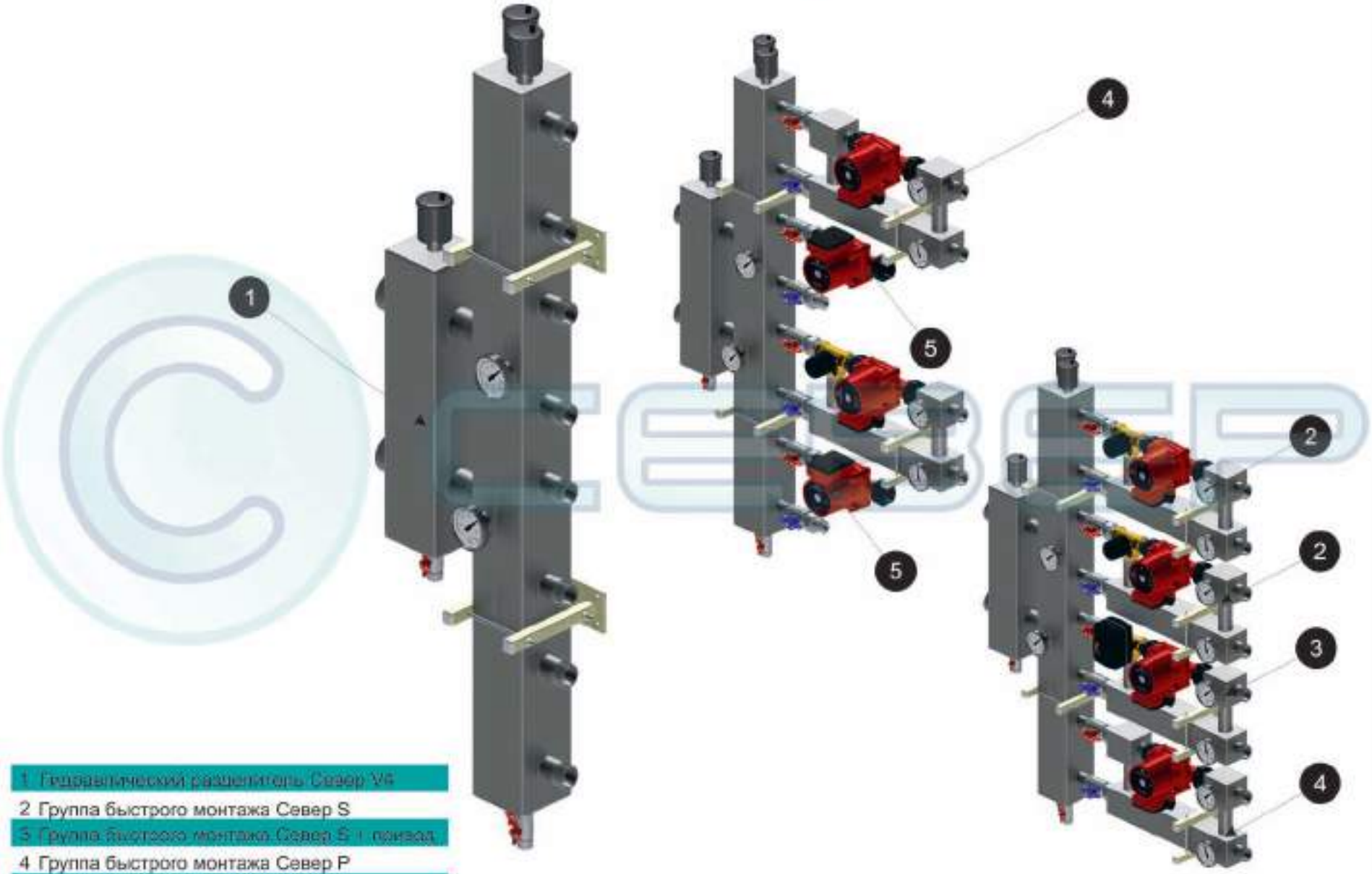

1 Гидравлический разветвитель Север V6

2 Группа быстрого монтажа Север S

3 Группа быстрого монтажа Север S + привод

4 Группа быстрого монтажа Север P

5 Насос потребителя

Деталировка

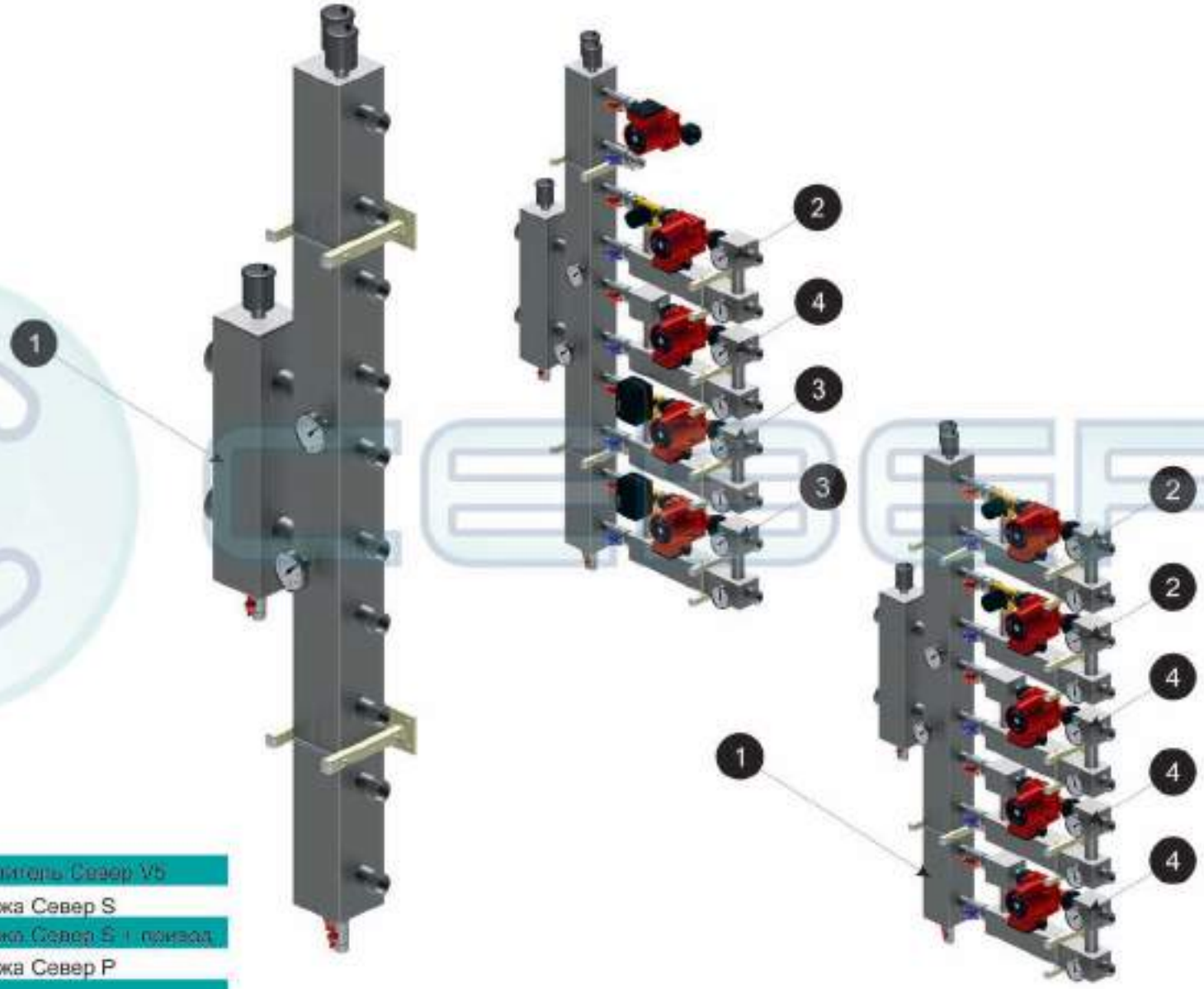

1 Гидравлический разветвитель Север V5
2 Группа быстрого монтажа Север S
3 Группа быстрого монтажа Север S + привод
4 Группа быстрого монтажа Север P
5 Насос потребителя

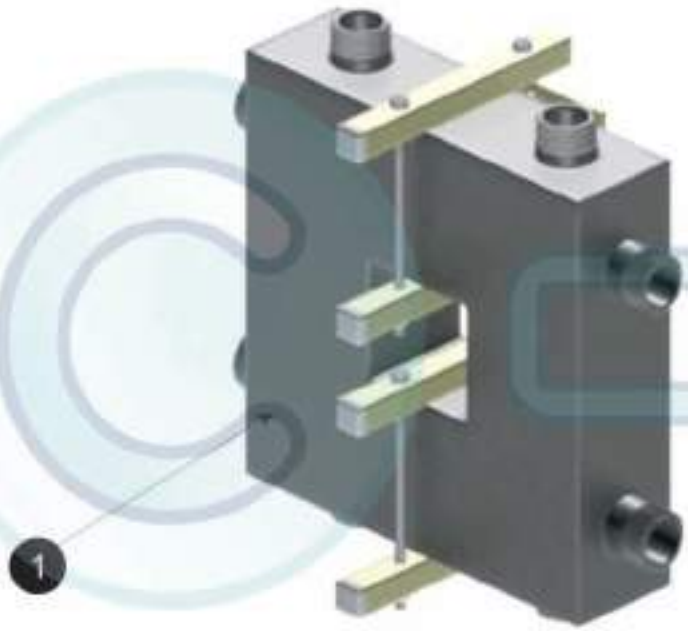

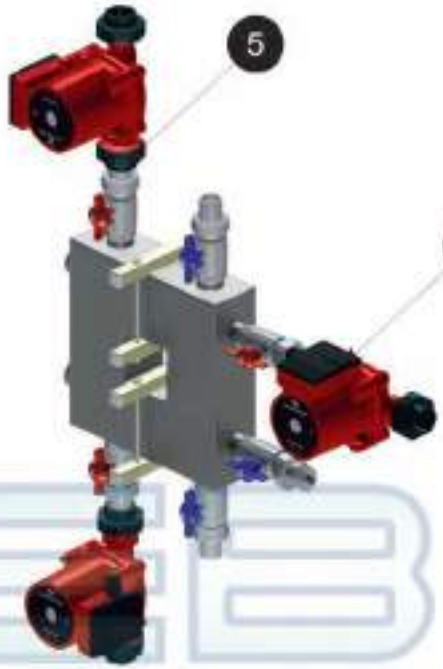

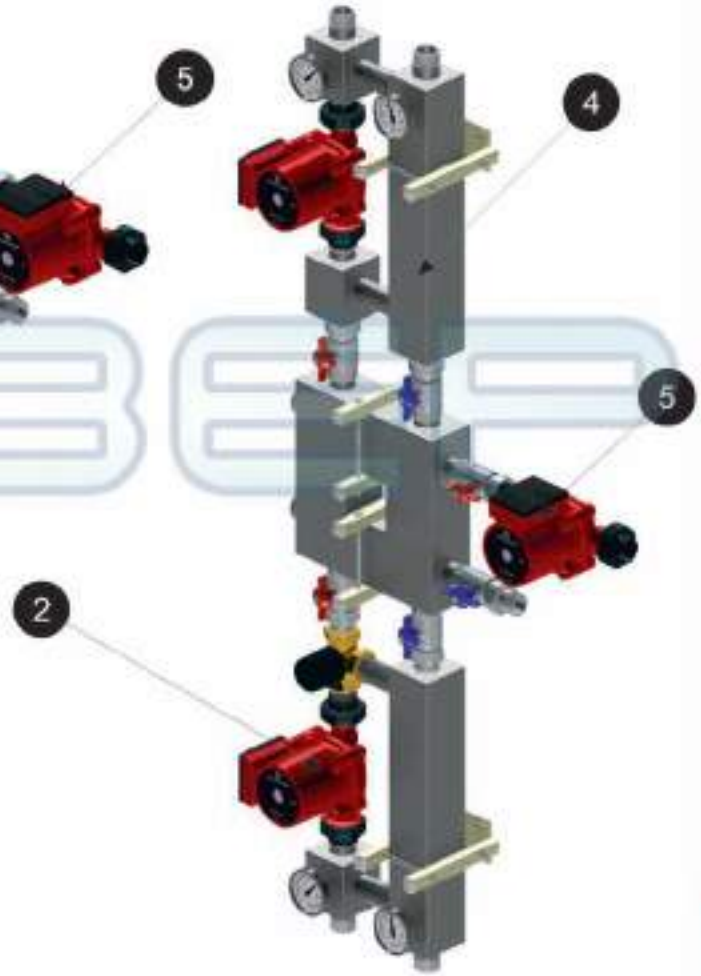

1 Гидравлический разветвитель Север Комплект
2 Группа быстрого монтажа Север S
3 Группа быстрого монтажа Север S + привод
4 Группа быстрого монтажа Север P
5 Насос потребителя

Деталировка

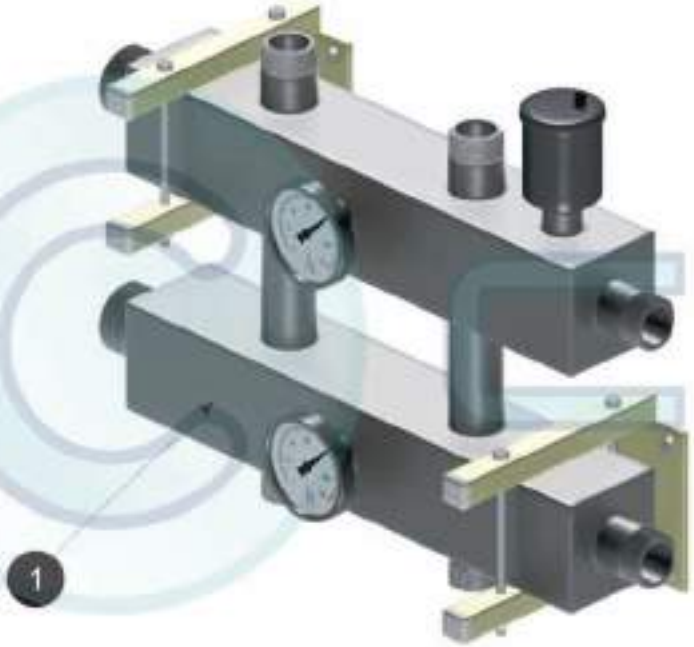

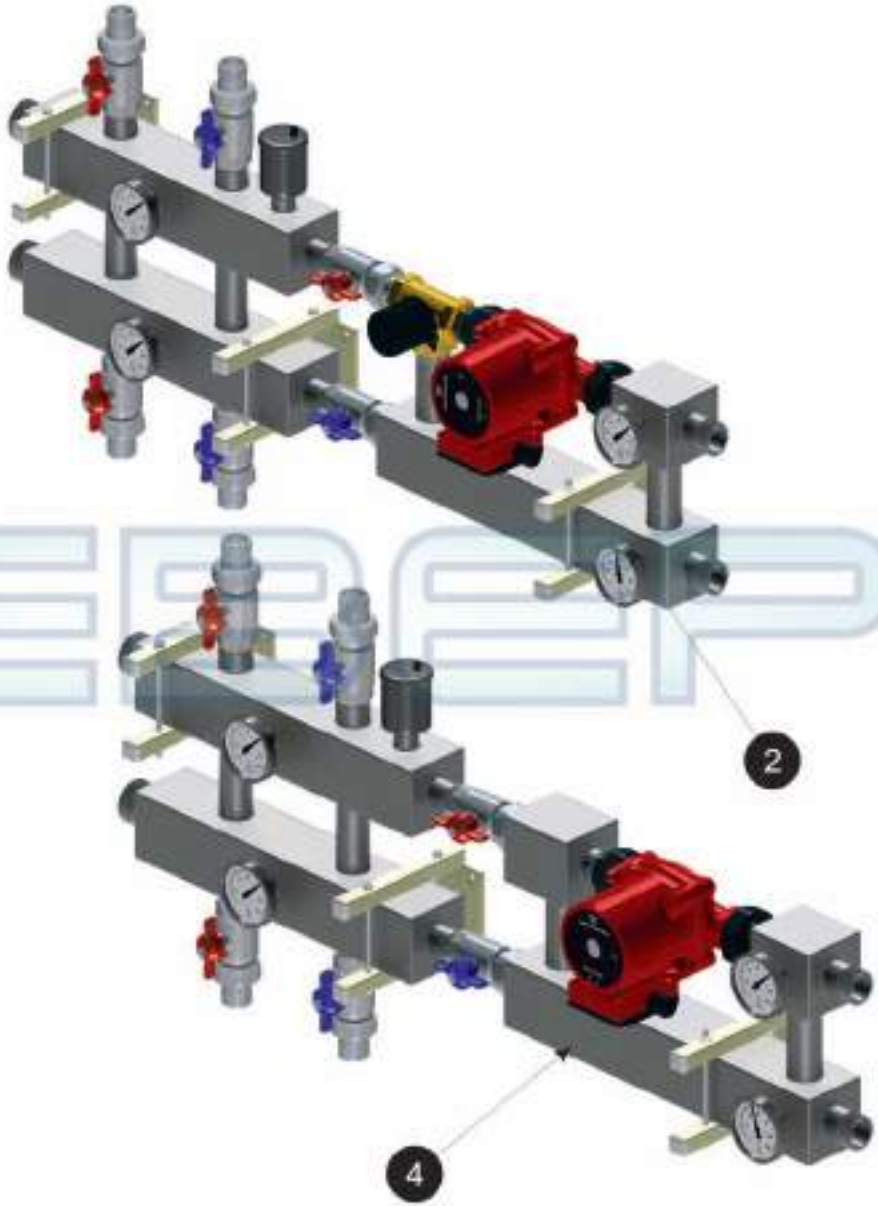

1 Гидравлический коллектор Север КМ 3

2 Группа быстрого монтажа Север S

3 Группа быстрого монтажа Север S + привод

4 Группа быстрого монтажа Север P

5 Насос потребителя

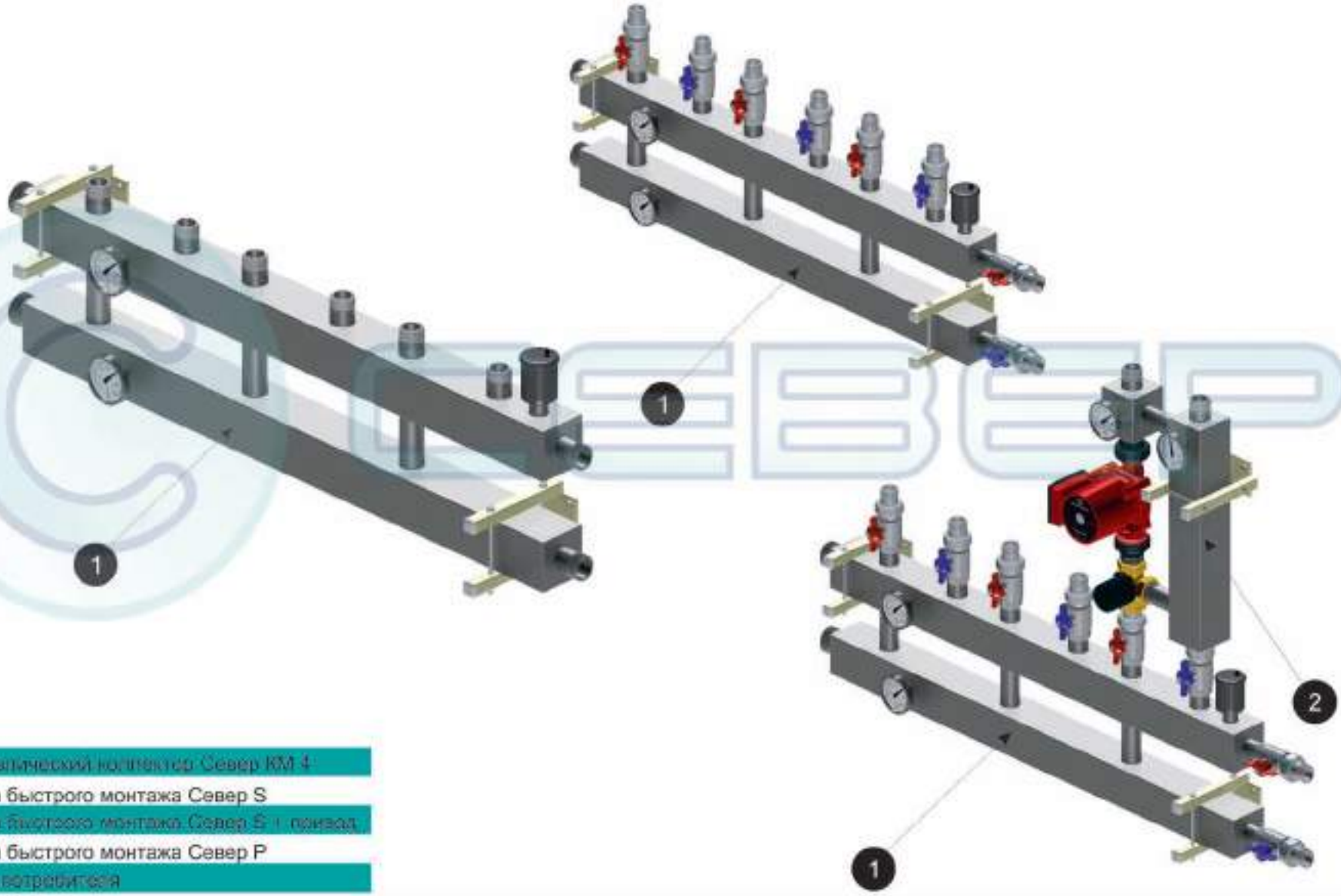

1 Гидравлический коллектор Север КМ 4

2 Группа быстрого монтажа Север S

3 Группа быстрого монтажа Север S + привод

4 Группа быстрого монтажа Север P

5 Насос потребителя

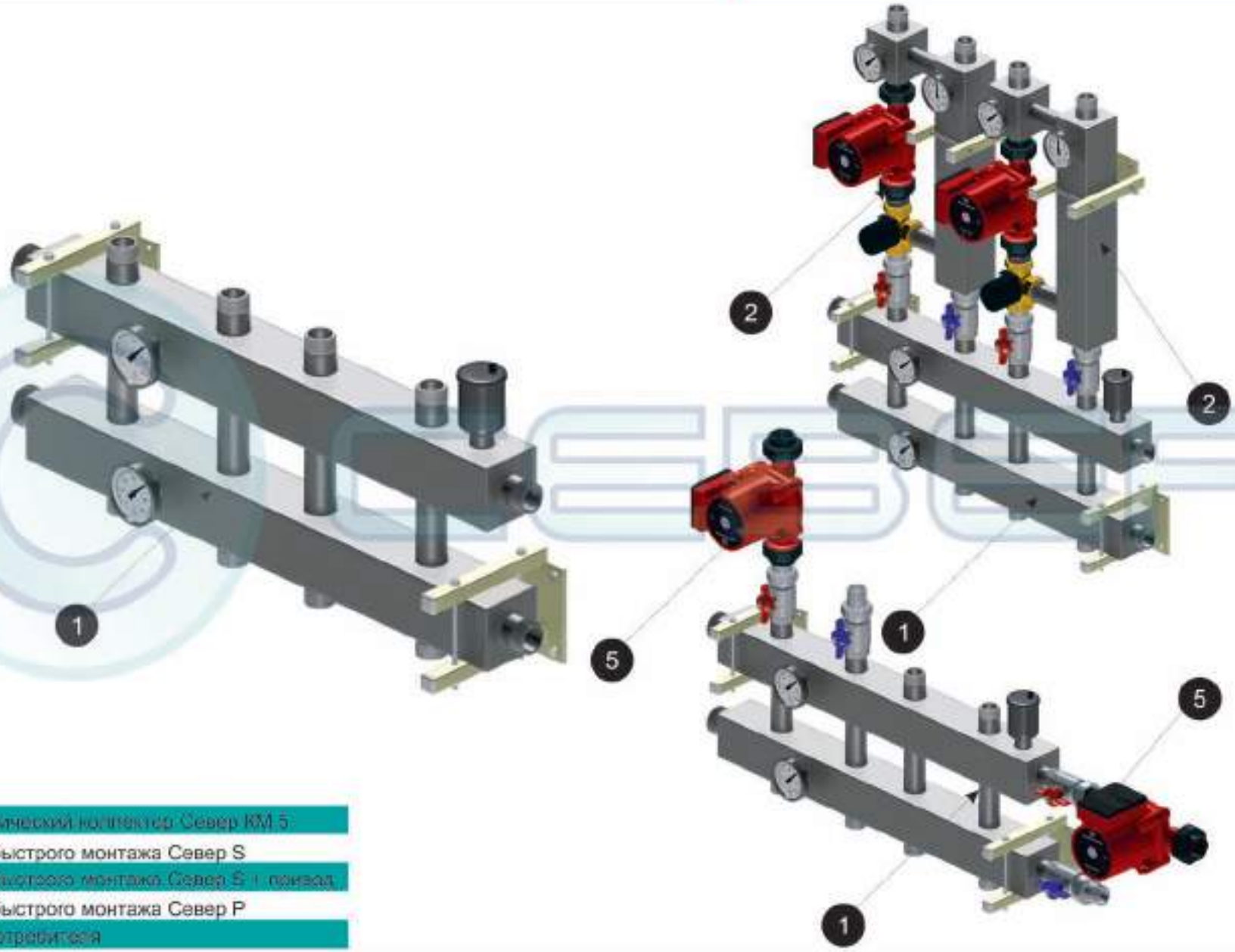

1 Гидравлический коллектор Север КМ 5
2 Группа быстрого монтажа Север S
3 Группа быстрого монтажа Север S + привод
4 Группа быстрого монтажа Север P
5 Насос потребителя

Деталировка

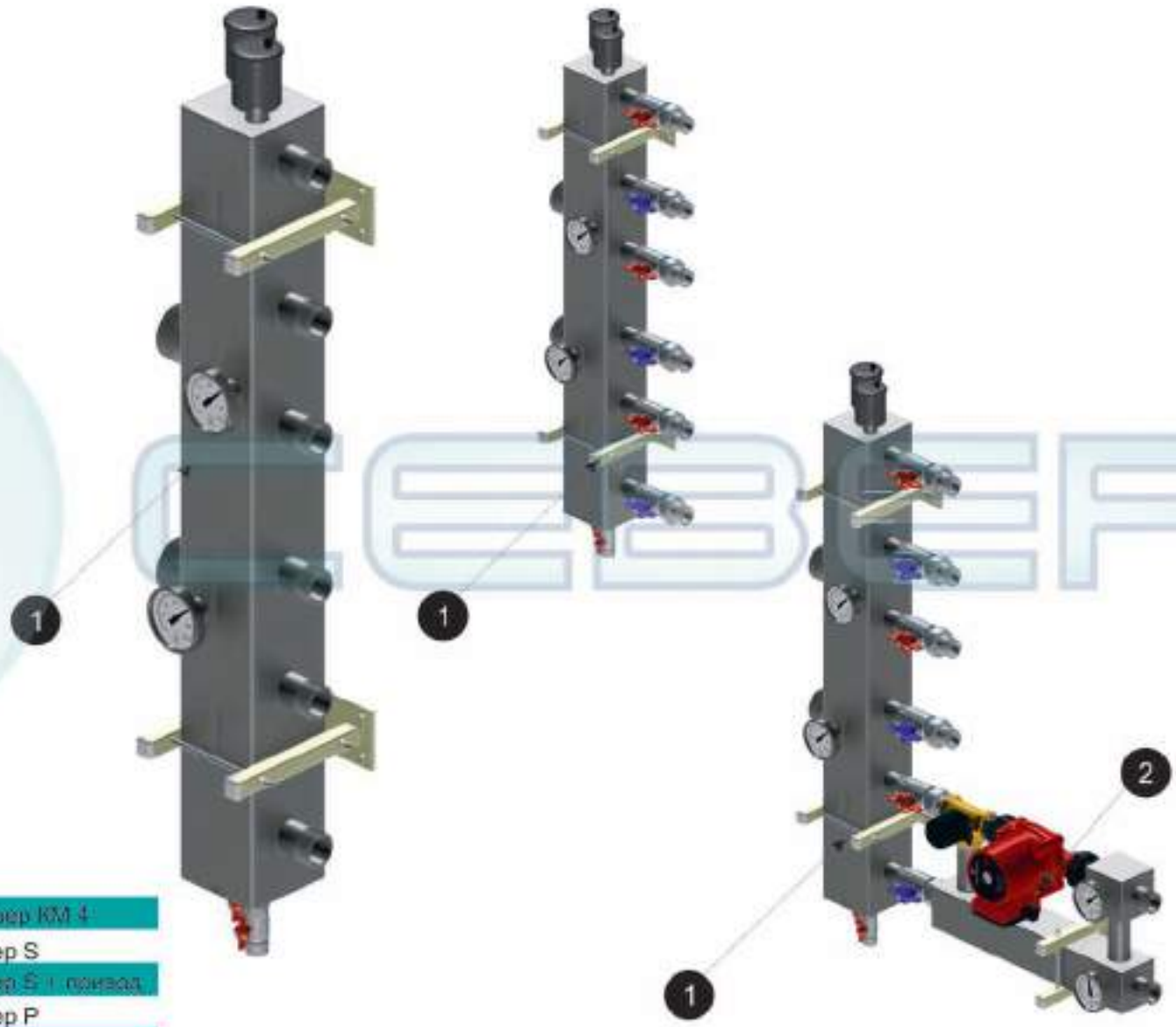

1 Гидравлический коллектор Север КМ 4
2 Группа быстрого монтажа Север S
3 Группа быстрого монтажа Север S + привод
4 Группа быстрого монтажа Север P
5 Насос потребителя

Деталировка

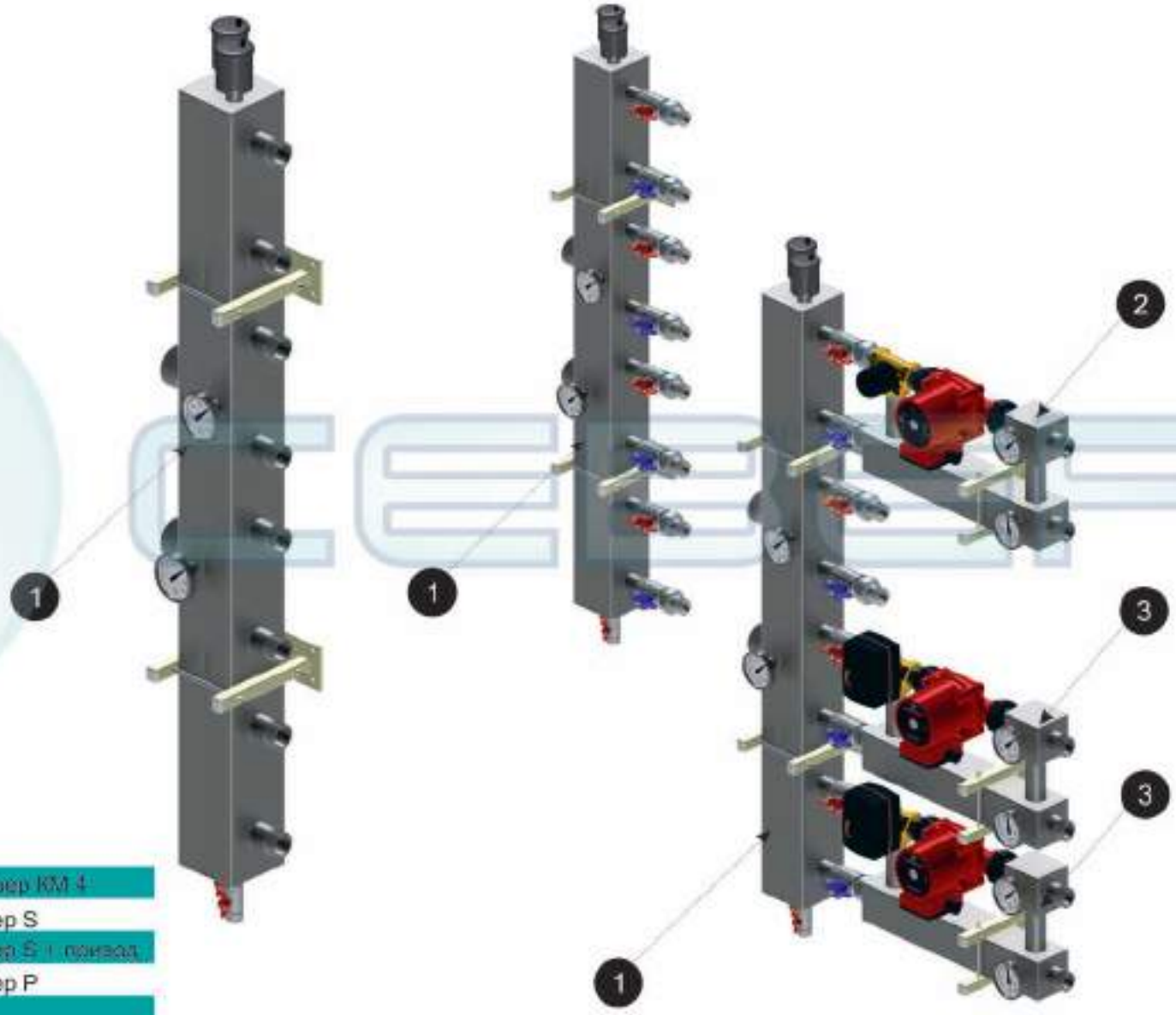

1 Гидравлический коллектор Север КМ 4
2 Группа быстрого монтажа Север S
3 Группа быстрого монтажа Север S + привод
4 Группа быстрого монтажа Север P
5 Насос потребителя

Деталировка

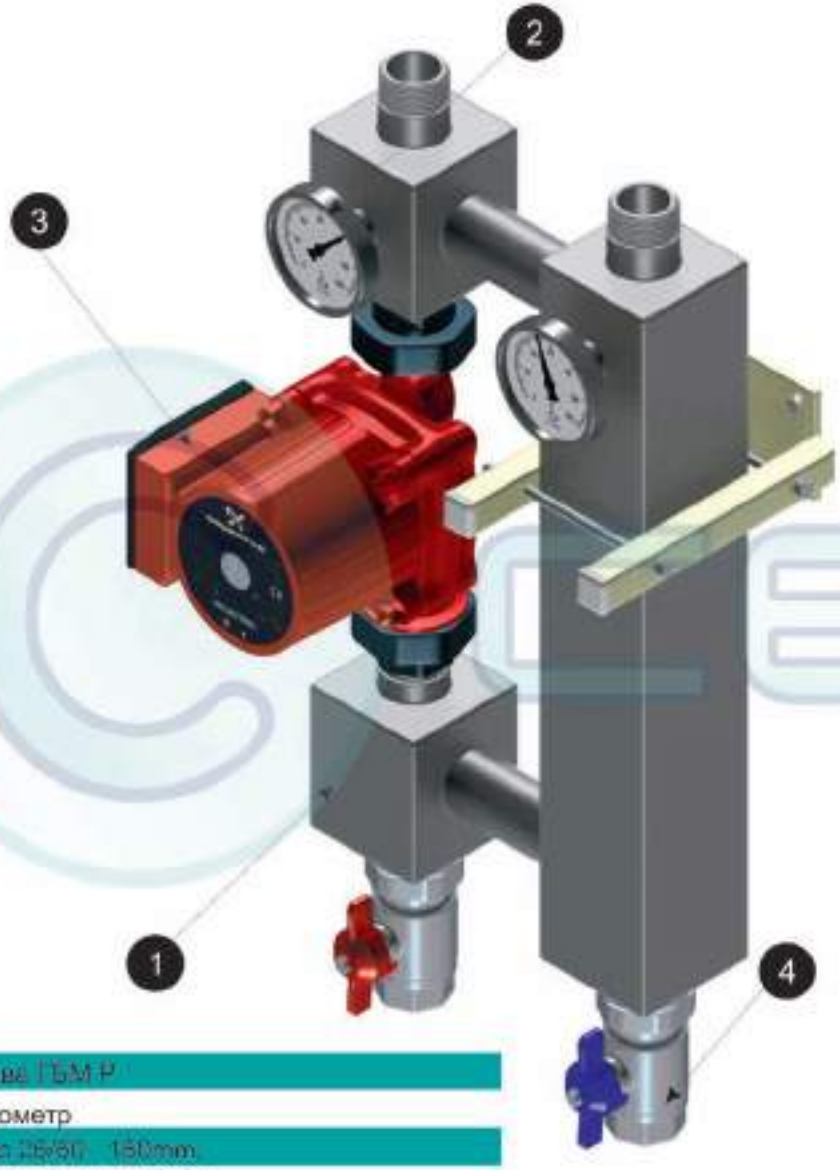

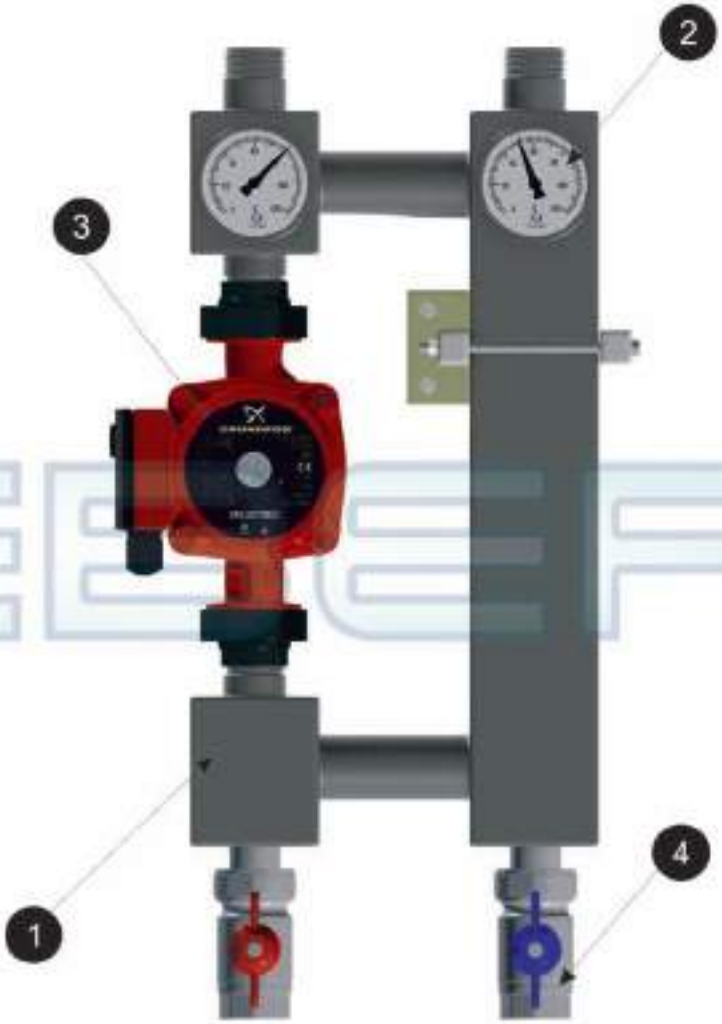

1 Основа ГБМ Р

2 Термометр

3 Насос 25/60 180mm

4 Кран с американкой 1"

Деталировка

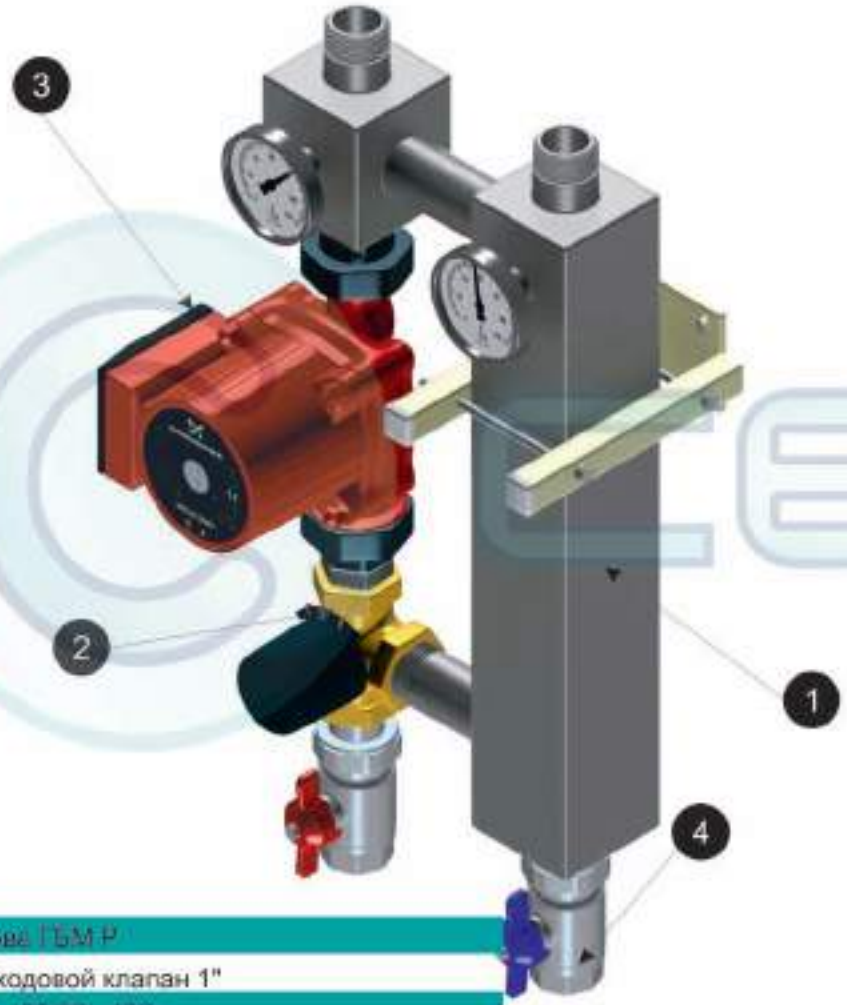

1 Основа ГБМ Р

2 Трехходовой клапан 1"

3 Насос 25/60 180mm

4 Кран с американкой 1"

http://sever-miass.ru/

Деталировка

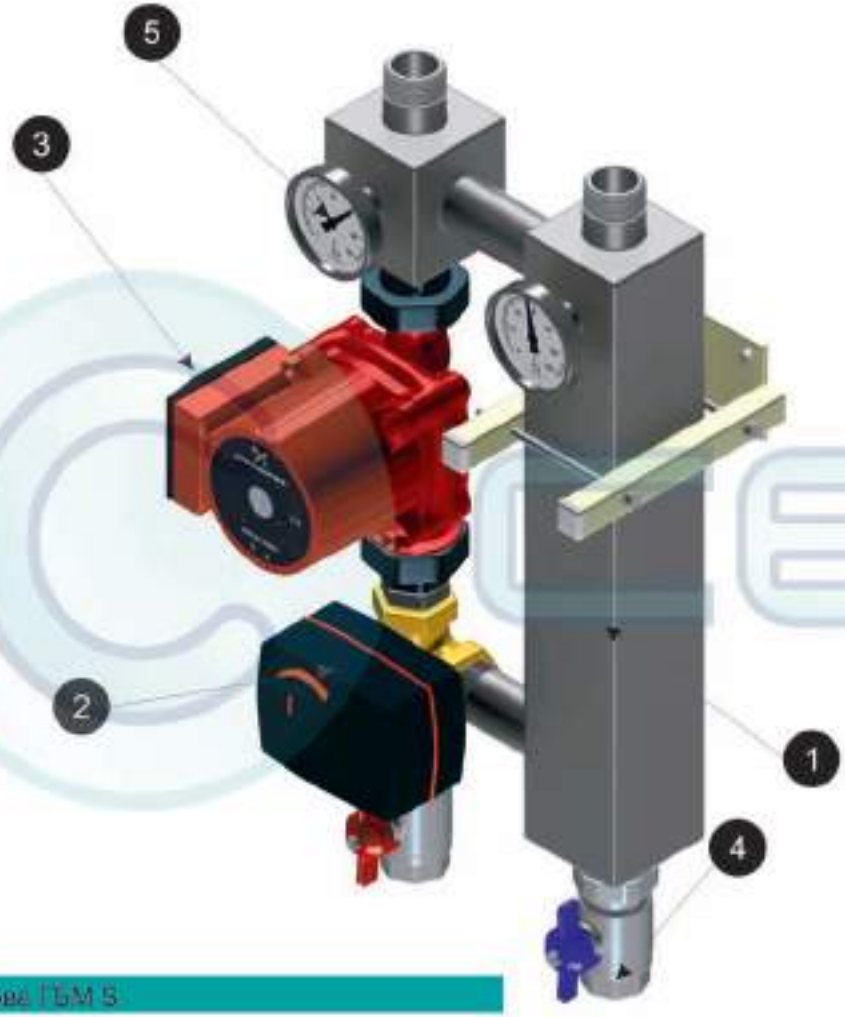

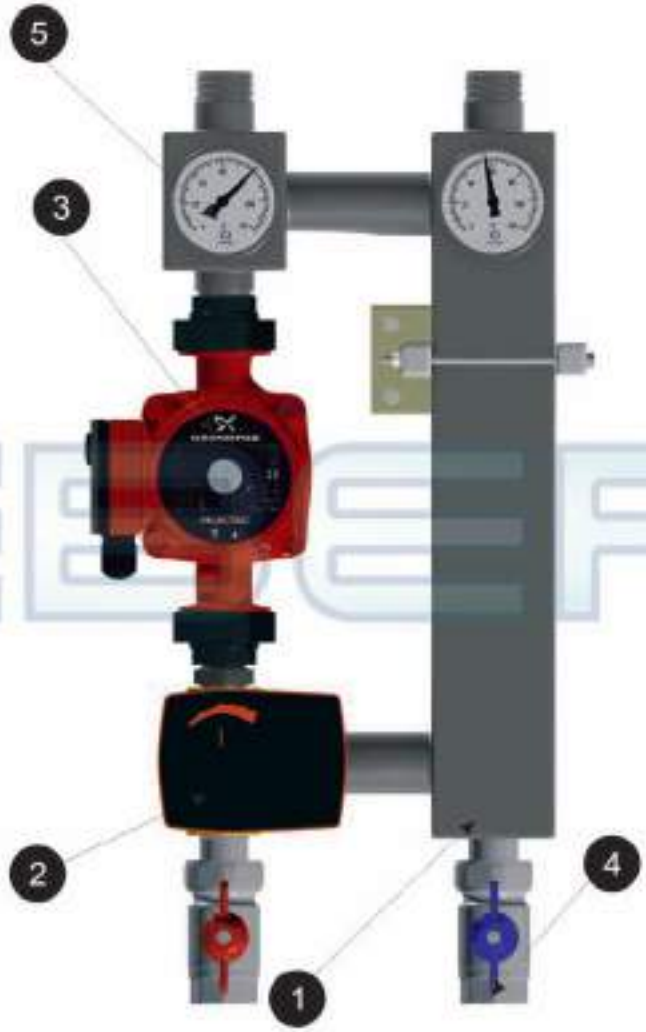

1 Основа ГБМ 5

2 Трехходовой клапан 1" с электроприводом

3 Насос 25/60 180mm

4 Кран с американкой 1"

5 Термометр

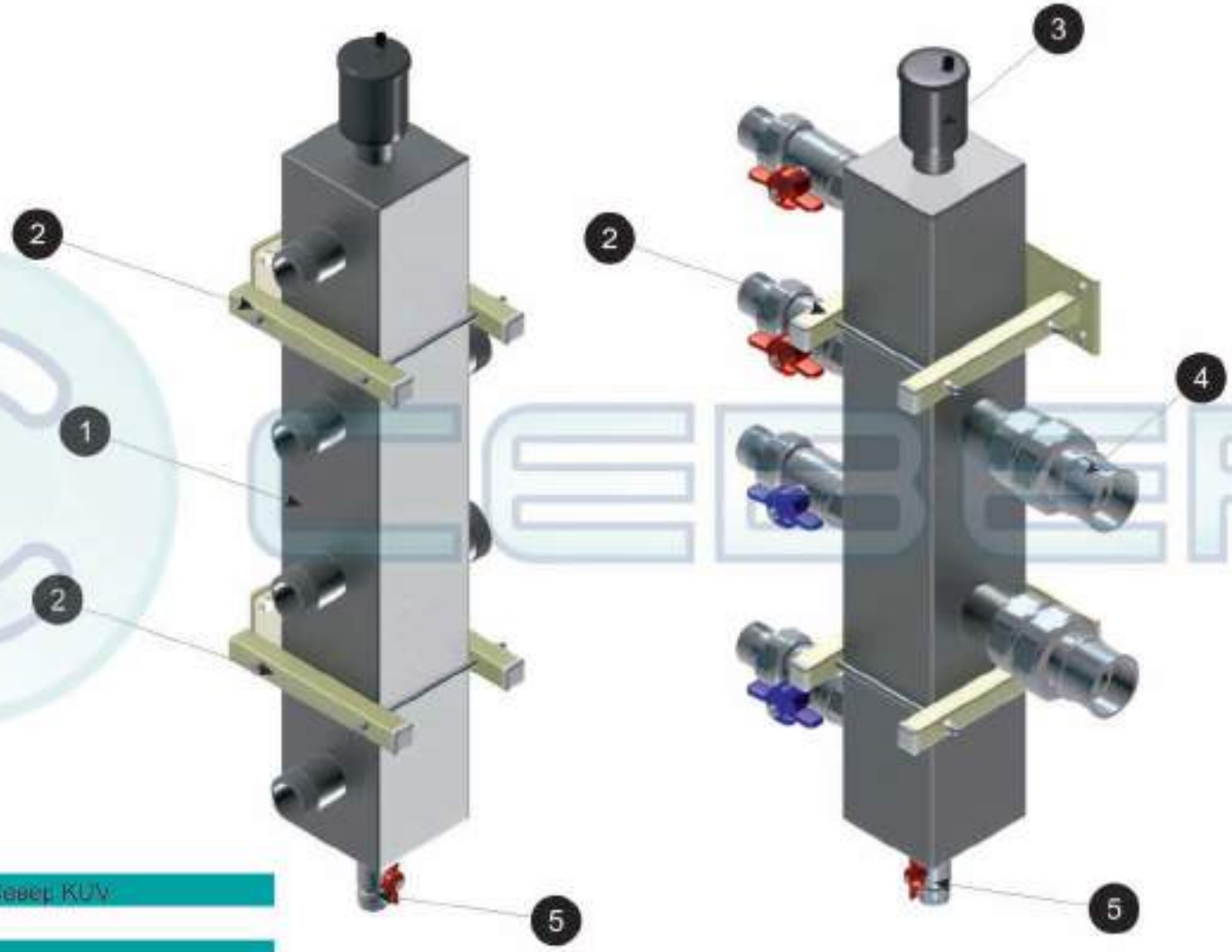

1 Каскадный модуль Север KUV
2 Крепление Север
3 Воздухоотводчик
4 Американка ВВ 1"
5 Кран сбросной 1/2"

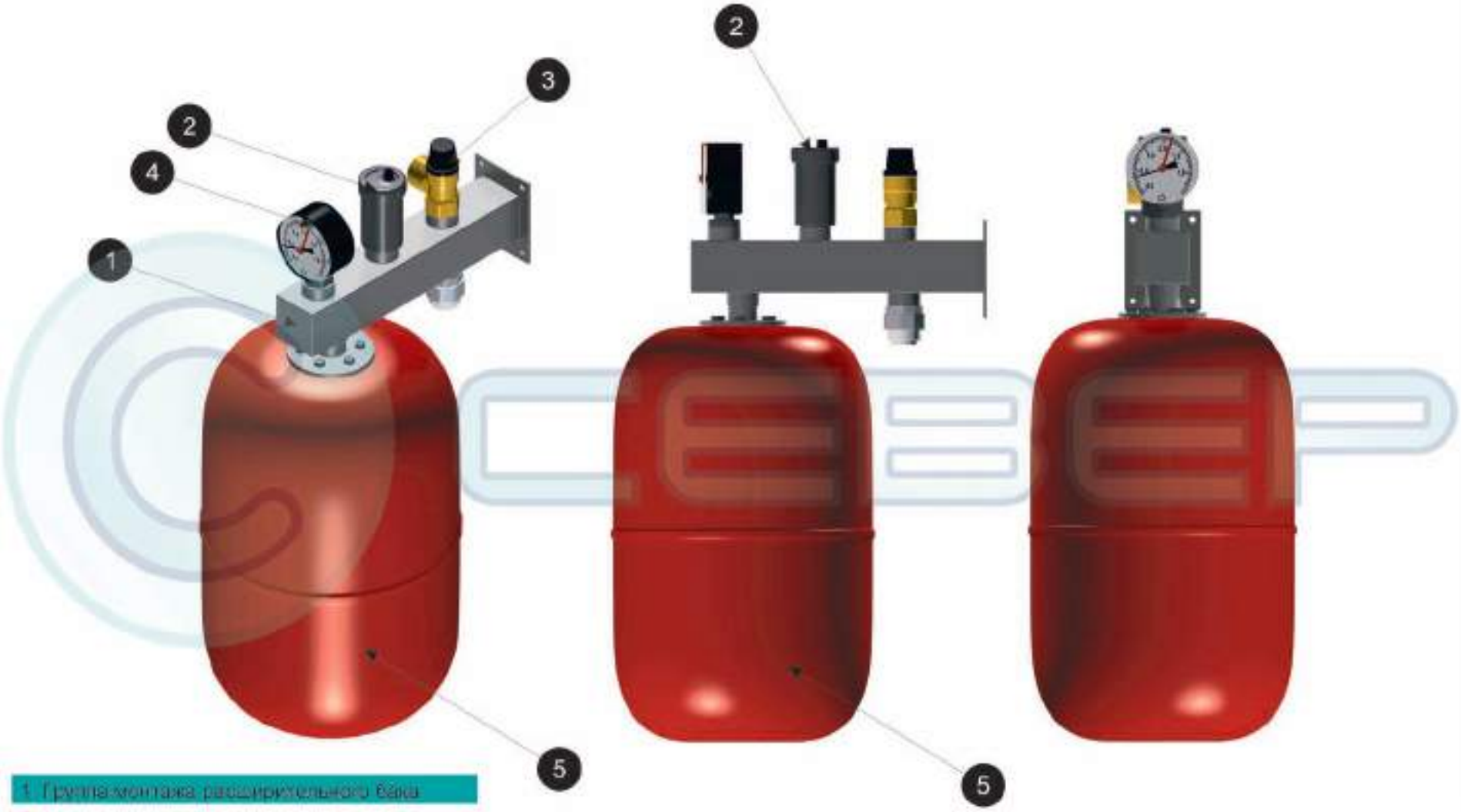

1 Группа монтажа расширительного бака
2 Воздухоотводчик
3 Обратный клапан 1/2"
4 Манометр 1/2"
5 Бак расширительный