Трубчатый радиатор

Описание продукта

Трубчатый радиатор Arbonia

2–6-трубчатые радиаторы из стали; секции (монтажная длина 45 мм) выполнены в виде сварного узла, состоящего в верхней части (прессованная деталь из полосовой стали) и прецизионные стальных трубок круглого сечения. Радиаторы смонтированы и оснащены 4- мя резьбовыми заглушками для подающего и обратного трубопроводов, а также для воздухоотводчика и слива. Все грани округлены с R_{min} = 2 мм.

Со встроенным регулируемым вентилем и предустановленным значением k_v.

Покрытие согласноDIN 55900 часть 1 и часть 2.

Конструктивные особенности продукта соответствуют основным положениям об испытании и безопасной эксплуатации нагревателей.

Проверено на прочность по давлению и герметичности.

Тепловая мощность проверена и зарегестрирована согласно EN 442.

Награждены знаком качества RAL.

Соответствуют CE.

Пригодны к подключению к системам отопления согласно DIN 18380 для качества воды по VDI 2035 (закрытые системы отопления).
Макс. допустимая раб. температура: 120 °C

Макс. рабочее давление:

2-х–6-ти - трубчатые 10 бар / 1000 kPa

2-х–6-ти трубчатыее 16 бар / 1600 kPa (исполнение для высокого давления)

Надежно упакованы для транспортировки.

Программа поставки

5 вариантов глубины:	65–225 мм(2–6-трубчатые)
21 выриант высоты:	180–3000 мм
макс. длина:	Трубчатые радиаторы исходя из веса и транспортных размеров, могут поставляться с завода ограниченной длины. Если требуемая длина превышает максимально допустимую, поставка радиатора осуществляется в виде нескольких частей.
	Трубчатые радиаторы высокого давления могут поставляться не собранными с завода.

Специальные версии

- Исполнение с предустановленным на заводе значением k_V

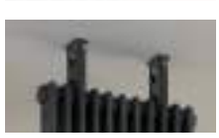

- Разделение помещений

- Угловое или изогнутое исполнение

- Крепление скамейки/полочки (ограниченные модели)

Окраска

Стандарт:	RAL 9016 (белый)
По желанию:	все остальные RAL-, NCS-, санитанные цвета, а также Arbonia New Inspiration Colours

- Встроенный термостатвентиль
- Высоконапорное исполнение: 16 bбар (1600 kPa)
- Einsatzrohr
- Приварые крепления, креплония на приварных ножках
- Собранные на заводе (для трубчатых радиаторов из несккольких блоков)
- Промежуточные высоты
- Отдельные секции
- Высоты более 3000 мм

Технические характеристики одной секции трубчатого радиатора (с встроенным вентилем или без него)

	2 - трубчатый (Глубина - 65 мм)			3 - трубчатый (Глубина - 105 мм)			4 - трубчатый (Глубина - 145 мм)			5 - трубчатый (Глубина- 185 мм)			6 - трубчатый (Глубина - 225 мм)		
	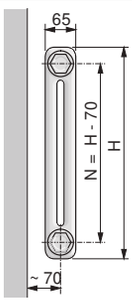			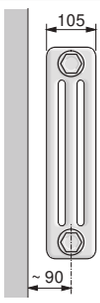			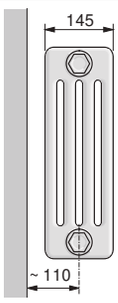			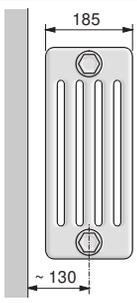			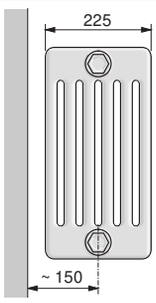		
Высота H [мм	модель	$\Phi_L \Delta T$ 50K [ватт/секц.]	$\Phi \Delta T$ 42K [ватт/секц.]	модель	$\Phi_L \Delta T$ 50K [ватт/секц]	$\Phi \Delta T$ 42K [ватт/секц]	модель	$\Phi_L \Delta T$ 50K [ватт/секц]	$\Phi \Delta T$ 42K [ватт/секц]	модель	$\Phi_L \Delta T$ 50K [ватт/секц]	$\Phi \Delta T$ 42K [ватт/секц]	модель	$\Phi_L \Delta T$ 50K [ватт/секц]	$\Phi \Delta T$ 42K [ватт/секц]
180										5018	**32**	26	6018	**39**	31
190	2019	**15**	12	3019	**20**	16	4019	**27**	22						
260	2026	**20**	16	3026	**28**	22	4026	**36**	29	5026	**45**	36	6026	**53**	42
300	2030	**24**	19	3030	**33**	26	4030	**43**	34	5030	**53**	42	6030	**62**	49
350	2035	**28**	22	3035	**38**	30	4035	**49**	39	5035	**61**	48	6035	**72**	56
400	2040	**31**	25	3040	**43**	34	4040	**56**	44	5040	**69**	54	6040	**81**	64
450	2045	**35**	28	3045	**48**	38	4045	**62**	50	5045	**77**	61	6045	**90**	71
500	2050	**39**	31	3050	**53**	42	4050	**69**	55	5050	**85**	67	6050	**99**	78
550	2055	**42**	34	3055	**58**	46	4055	**75**	60	5055	**93**	73	6055	**108**	85
600	2060	**46**	37	3060	**63**	50	4060	**81**	64	5060	**100**	79	6060	**117**	92
750	2075	**57**	45	3075	**78**	62	4075	**100**	79	5075	**123**	97	6075	**143**	113
900	2090	**67**	54	3090	**92**	73	4090	**117**	93	5090	**144**	114	6090	**168**	132
1000	2100	**74**	59	3100	**102**	81	4100	**129**	102	5100	**158**	125	6100	**185**	146
1100	2110	**81**	65	3110	**111**	88	4110	**141**	112	5110	**172**	136	6110	**201**	158
1200	2120	**88**	70	3120	**120**	95	4120	**152**	121	5120	**186**	147	6120	**217**	171
1500	2150	**109**	87	3150	**147**	117	4150	**186**	148	5150	**225**	178	6150	**264**	208
1800	2180	**130**	104	3180	**173**	137	4180	**219**	174	5180	**263**	208	6180	**309**	244
2000	2200	**144**	115	3200	**190**	151	4200	**241**	192	5200	**287**	227	6200	**339**	267
2200	2220	**158**	126	3220	**207**	165	4220	**262**	208	5220	**310**	246	6220	**367**	289
2500	2250	**179**	143	3250	**231**	184	4250	**293**	233	5250	**343**	272	6250	**408**	322
2800	2280	**200**	159	3280	**255**	203	4280	**323**	257	5280	**374**	297	6280	**448**	354
3000	2300	**214**	171	3300	**270**	215	4300	**343**	273	5300	**394**	313	6300	**474**	374

Φ_L ΔT 50K: Ном. тепловая мощность при 75 / 65 / 20 °C

Φ ΔT 42K: Тепловая мощность при 70 / 55 / 20 °C

Трубчатый радиатор

Обозначение моделей

Стандарт без вентиля

4 090

Количество трубок, ширина (4-трубки)

Высота в см (90 см)

С встроенным вентилем

4 090 V

Количество трубок, ширина (4-трубки)

Высота в см (90 см)

V: с предустановленным kv и вентилем

Габаритные размеры

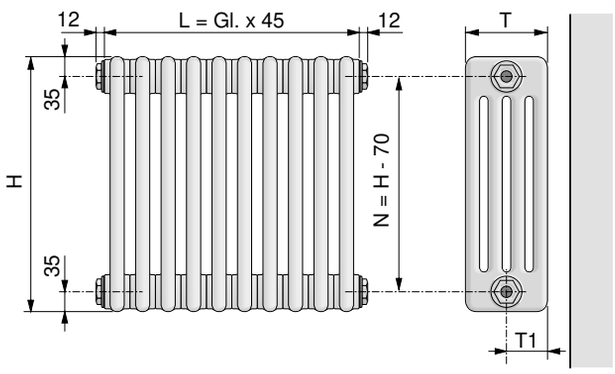

Кол-во трубок	T [мм]	T1 [мм]
2 - трубчатый	65	32,5
3 - трубчатый	105	52,5
4 - трубчатый	145	72,5
5 - трубчатыйг	185	92,5
6 - трубчатыйг	225	112,5

Внимание при 1-трубном подключении: T1 = T - 52,5

Возможные варианты подключения радиатора без встроенного вентиля

2-х трубное подключение, сбоку

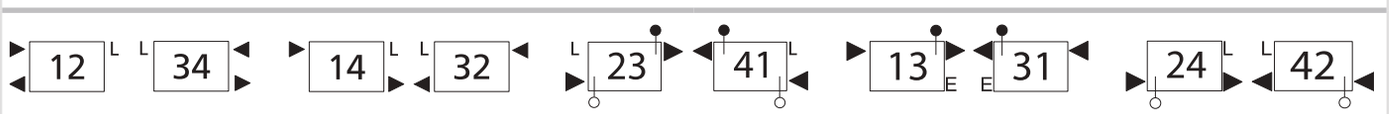

2-х трубное подключение, сверху и снизу

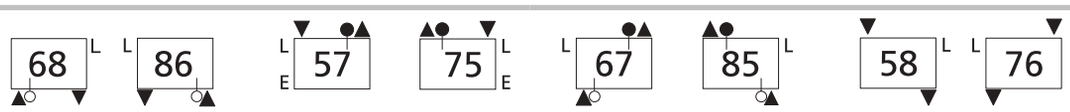

2-х трубное подключение, снизу и друг за другом	2-х трубное подключение, снизу по центру
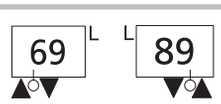	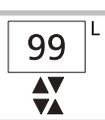

1-х трубное подключение, со стороны с ланценвентилем Ø 11 mm	1-х трубное подключение, снизус ланценвентилем Ø 11 mm
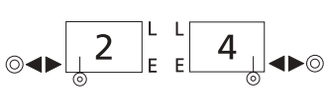	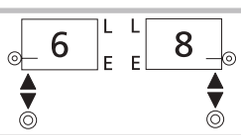

L: рекомендуемая позиция воздухоотводчика; E: рекомендуемая позиция

○ разд. шайба; ◎ разд. шайба с отв. Ø 12 мм; ● 100 % разд. шайба; ◎ Ланценвентиль

При высоте более 1800 мм из-за производственной необходимости делается 2 слива. Для радиаторов без приваренных креплений подключение справа/слева возможно.

Двухтрубное подключение со встроенным вентилем

Описание	Код |5| заказа
Виды подключения	
Место расположения вентиля сбоку вверху	
• Стандартный вентиль с соединением M 30 x 1,5	31
• Стандартный вентиль с зажимным соединением	32
• Вентиль с тонкой настройкой и соединением M 30 x 1,5	41
• Вентиль с тонкой настройкой с зажимным соединением	42
Место расположения вентиля сбоку внизу	
• Стандартный вентиль с соединением M 30 x 1,5	61
• Стандартный вентиль с зажимным соединением	62
• Вентиль с тонкой настройкой и соединением M 30 x 1,5	81
• Вентиль с тонкой настройкой с зажимным соединениems	82

Описание	Код |6| заказа
Расположение	
Подключение нижнее смежное	
• Вентиль слева, Подача слева Обратка слева 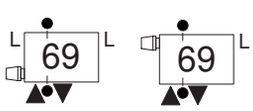	69
• Вентиль справа, Подача справа Обратка справа 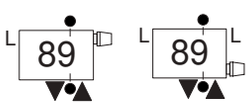	89
• Вентиль справа, Подача по центру справа Обратка по центру слева 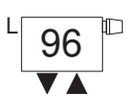	96
• Вентиль справа, Подача по центру слева Обратка по центру справа 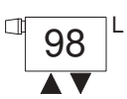	98

Описание	Merkmal |7| Bestellcode	
Диаметры подключений		
G 1/2″ внутренняя резьба в подаче (IG)	|7|VL	12
G 1/2″ внутренняя резьба в обратке (IG)	|7|RL	12
G 3/4″ наружная резьба в подаче (AG)	|7|VL	84
G 3/4″ наружная резьба в обратке (AG)	|7|RL	84

Встроенныый вентиль сверху

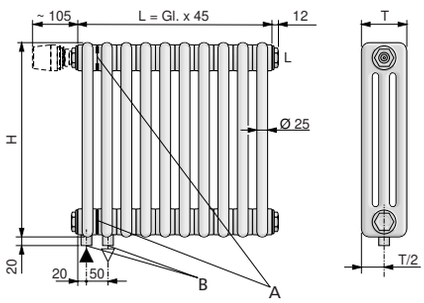

Минимальная длина : 2 секции

Встроенныый вентиль снизу

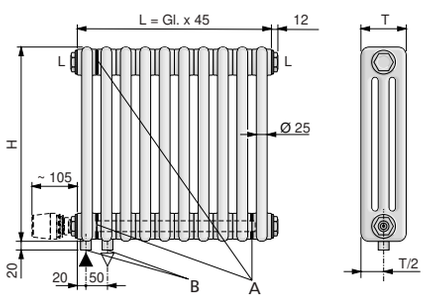

Минимальная длина: 3 секции,
необходимо 2 воздухоотводчика

Встроенный вентиль вверху, подключение внизу по центру[1)]

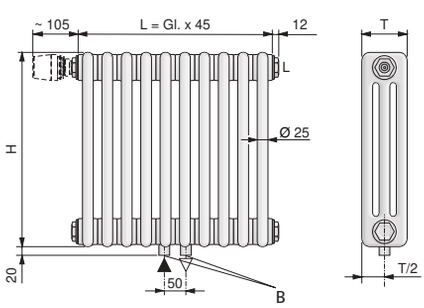

[1)] только при четном кол-ве секций

A: разделительная шайба

B: G 1/2″ внутренняя или G 3/4″ наружная